PuraVida
Держатель запасного рулона туалетной бумаги
Поверхности : **хром** Артикульный номер: **41518000**

Описание

Характеристики

- материал: латунь
- материал держателя: металл
- настенный монтаж
- для запасного рулона туалетной бумаги

Продукт

Чертеж

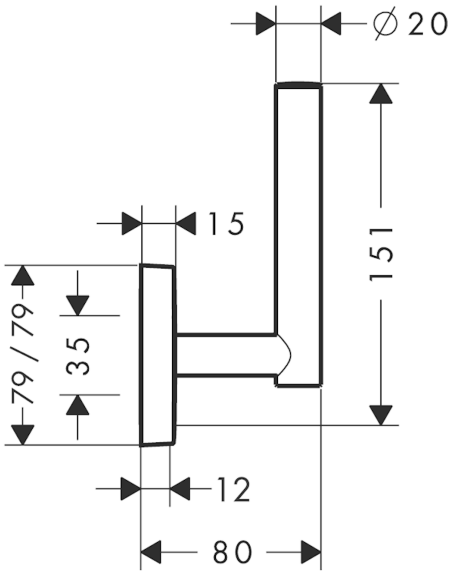

PuraVida
Держатель запасного рулона туалетной бумаги
Поверхности : **хром** Артикульный номер: **41518000**

Покомпонентное изображение

Год выпуска: **>07/09**

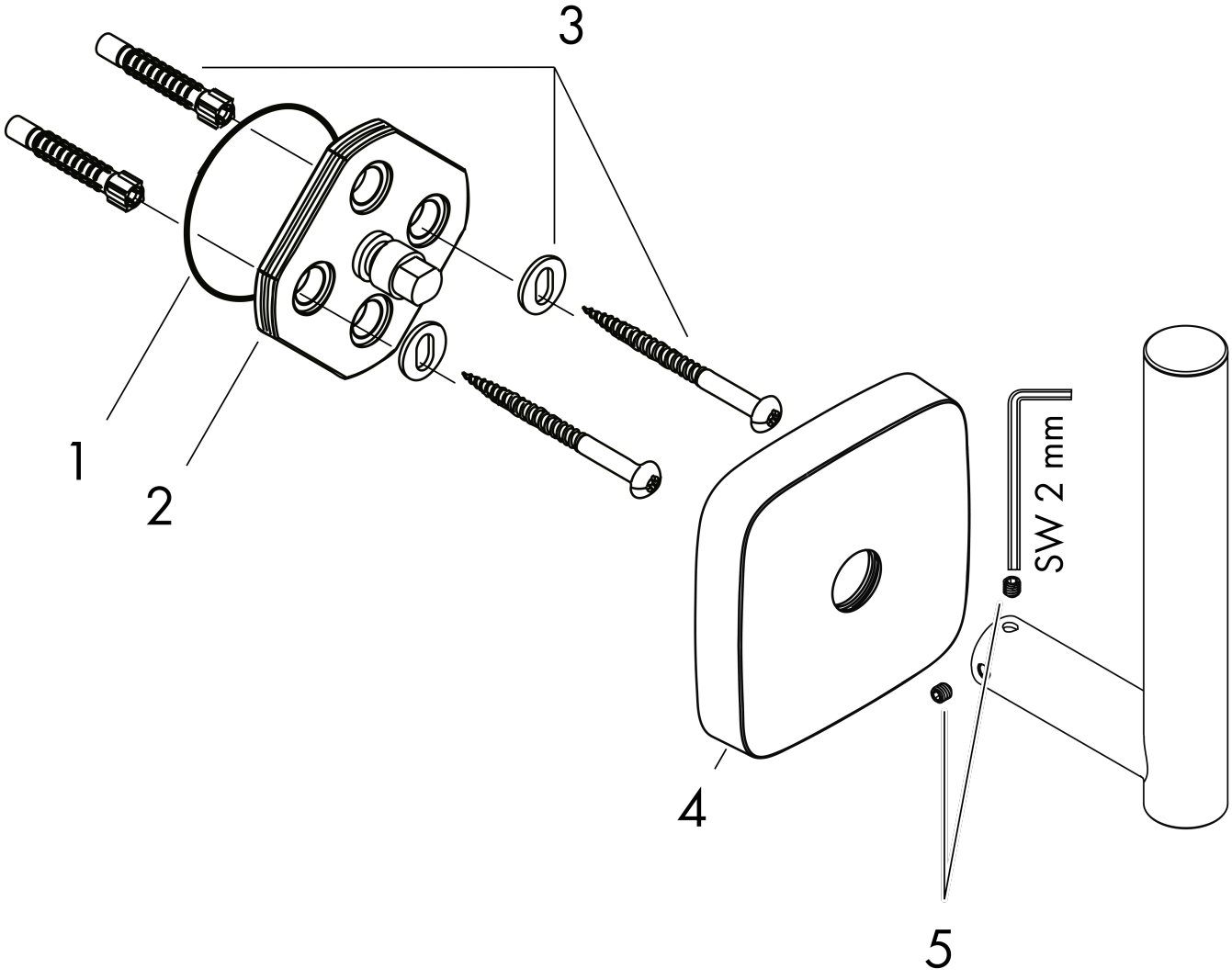

PuraVida
Держатель запасного рулона туалетной бумаги
Поверхности : **хром** Артикульный номер: **41518000**

Перечень запасных частей

Год выпуска: **>07/09**

Позиция	Описание	Артикульный номер	PC	PU
1	O-ring 47x2,5	98429000	-	1
2	support element	98539000	-	1
3	mounting set	96179000	-	1
4	escutcheon	95374000	-	1
5	hollow set screw M4x4	98540000	-	1