A430P

Сифон для умывальника DN32 со штуцером и накидной гайкой 5/4"

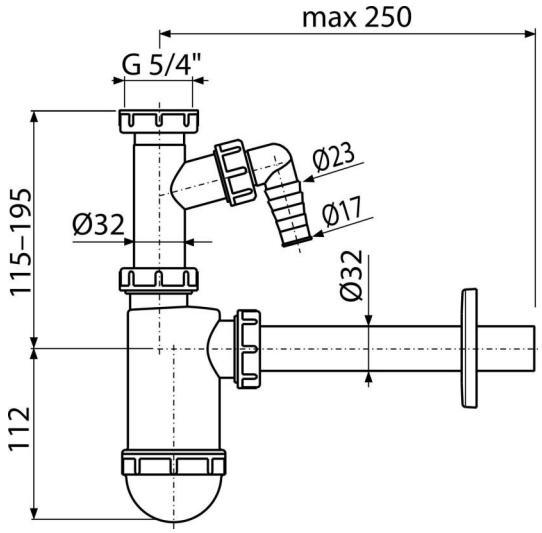

Область применения

Для умывальников

Свойства

- Материал: полипропилен
- Подключение к стоковой трубе Ø32 мм
- Со штуцером для подключения стиральной или посудомоечной машины

Содержание комплекта

- Резьбовое соединение 5/4" для подключения слива раковины или биде
- Обрамление пластиковое
- Корпус сифона со штуцером

Код заказа, Логистическая информация

Код	EAN	Вес (шт | упаковка | паллета)	Размеры (шт | упаковка)	Количество (упаковка | паллета)
A430P	8594045937008	0,2622 | 6,2600 | 195,2800 кг	220×80×140 | 590×240×390 MM	25 | 700 шт

Гарантии	Таможенный код	Свойства
2/3 лет	39229000	EN 274

Технические параметры

- Диаметр шлангового штуцера 17-23 mm
- Сток воды 38 l/min
- Термическая устойчивость 95 ˚C
- Гидрозатвор 58 mm

© 2021 ООО «АлцаПласт», Все права на внесение изменений размеров и исполнения защищены. | www.alcaplastcz.ru