Metris
Смеситель для раковины в форме таза 260, однорычажный, со сливным гарнитуром
Поверхности : **хром** Артикульный номер: **31082000**

Описание

Характеристики

- состоит из: однорычажный смеситель для раковины, слив/перелив
- ComfortZone 260
- выступ 197 мм
- тип струи: обычная струя
- максимальный расход воды при 3 бар: 5 л/мин
- керамический узел смешивания
- регулируемое ограничение температуры
- подходит для проточных водонагревателей
- донный клапан, 1¼’
- материал сливного набора: металл
- вид соединения: соединительные шланги G ⅜

Технология

Продукт

Чертеж

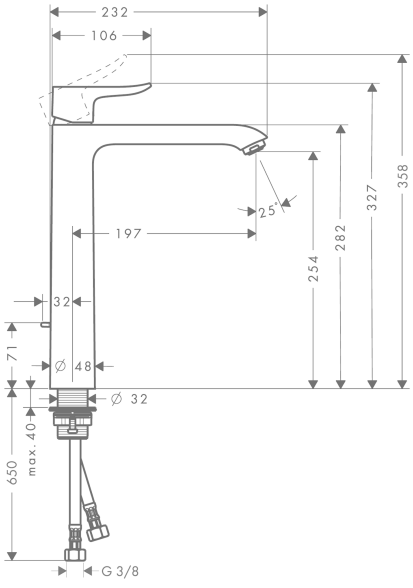

График расхода воды

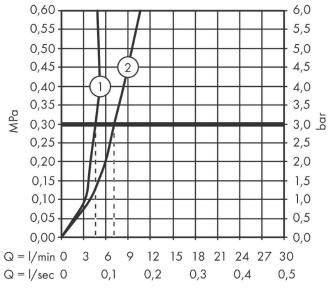

① With flow limiter
② Без ограничитель расхода

Metris
Смеситель для раковины в форме таза 260, однорычажный, со сливным гарнитуром
Поверхности : **хром** Артикульный номер: **31082000**

Покомпонентное изображение

Год выпуска: **>01/11**

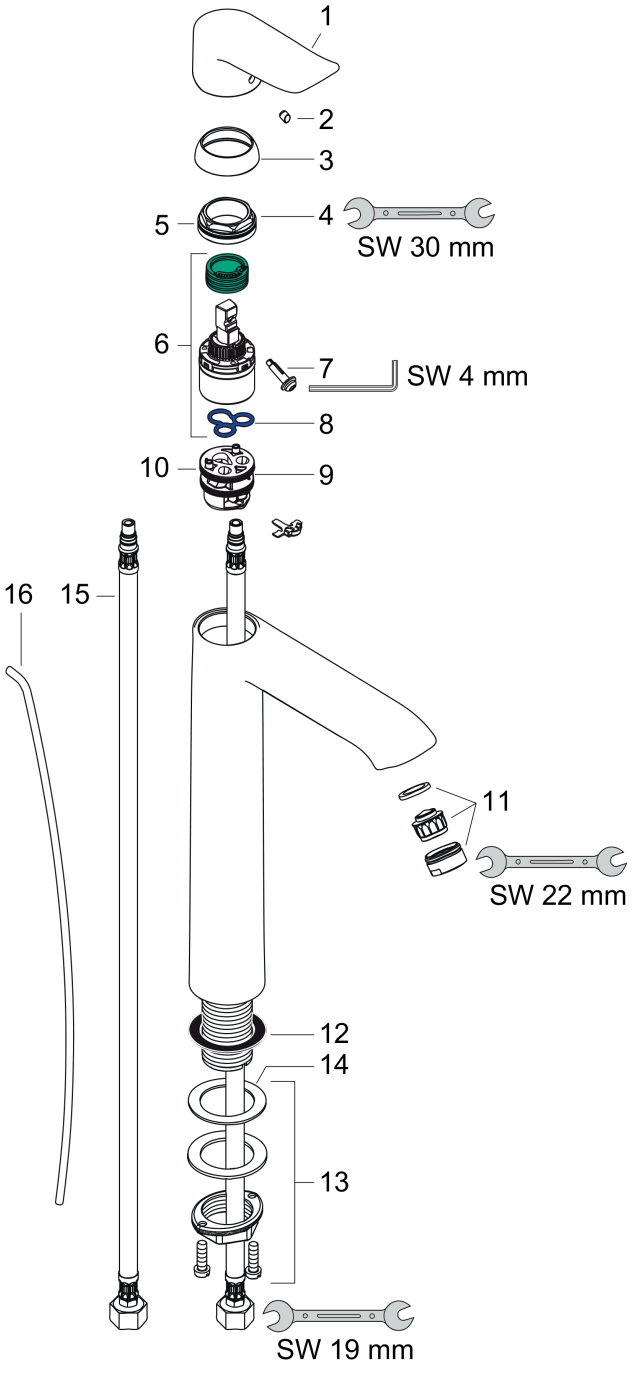

Metris
Смеситель для раковины в форме таза 260, однорычажный, со сливным гарнитуром
Поверхности : **хром** Артикульный номер: **31082000**

Перечень запасных частей

Год выпуска: **>01/11**

Позиция	Описание	Артикульный номер	PC	PU
1	handle	95519000	-	1
2	screw cover	96338000	-	1
3	flange	97406000	-	1
4	nut	97209000	-	1
5	O-Ring 32x2	98193000	-	1
6	cartridge, assy	92730000	-	1
7	locking screw for handle	95140000	-	1
8	seal	95008000	-	1
9	adapter for cartridge	98750000	-	1
10	O-Ring 30x2	98186000	-	1
11	aerator M24x1 (5 l/min)	13185000	-	1
12	flat seal	98749000	-	1
13	fixing set (Ø 32)	13961000	-	1
14	lever collar	97548000	-	1
15	connection hose 900 mm M8x0,75 G3/8	96316XXX	-	-
16	pull rod	96657000	-	1
a	pop up waste	94139000	-	1
b	fixation extension 35 mm	13898000	-	1
c	aerator M24x1 (3,5 l/min)	92508000	-	1
d	aerator M24x1 (4,5 l/min)	92877000	-	1
e	aerator swivelling M24x1 (5 l/min)	95928000	-	1