Metris Select M71
Кухонный смеситель однорычажный, 240, с вытяжным изливом, 1jet, sBox
Поверхности : **хром** Артикульный номер: **73802000**

Описание

Характеристики

- состоит из: однорычажный кухонный смеситель, корпус для шланга
- ComfortZone 240
- угол поворота излива: регулировка на 2 уровня, на 110° или 150°
- ламинарная струя
- кнопка Select для комфортного включения/ выключения воды
- магнитная система крепления душа MagFit
- максимальный расход воды при 3 бар: 7 л/мин
- керамический узел смешивания
- соединительные шланги G ⅜
- регулируемое ограничение температуры
- встроенный клапан обратного тока воды
- подходит для проточных водонагревателей
- короб sBox для тихого, плавного, безопасного перемещения шланга в кухонном шкафу, под столешницей
- длина удлинения До 76 см

Технология

Продукт

Чертеж

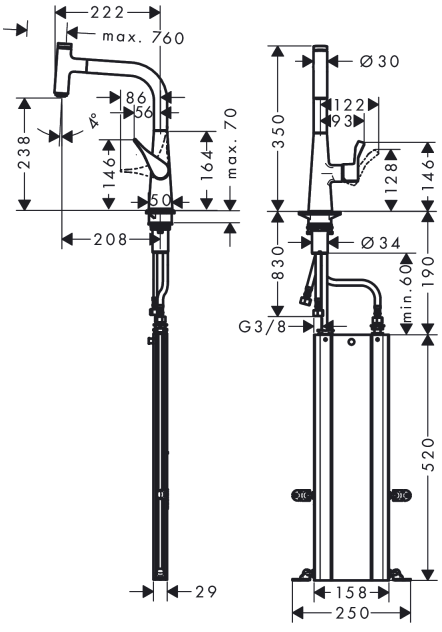

Metris Select M71
Кухонный смеситель однорычажный, 240, с вытяжным изливом, 1jet, sBox
Поверхности : **хром** Артикульный номер: **73802000**

График расхода воды

Metris Select M71
Кухонный смеситель однорычажный, 240, с вытяжным изливом, 1jet, sBox
Поверхности : **хром** Артикульный номер: **73802000**

Покомпонентное изображение

Год выпуска: **>05/19**

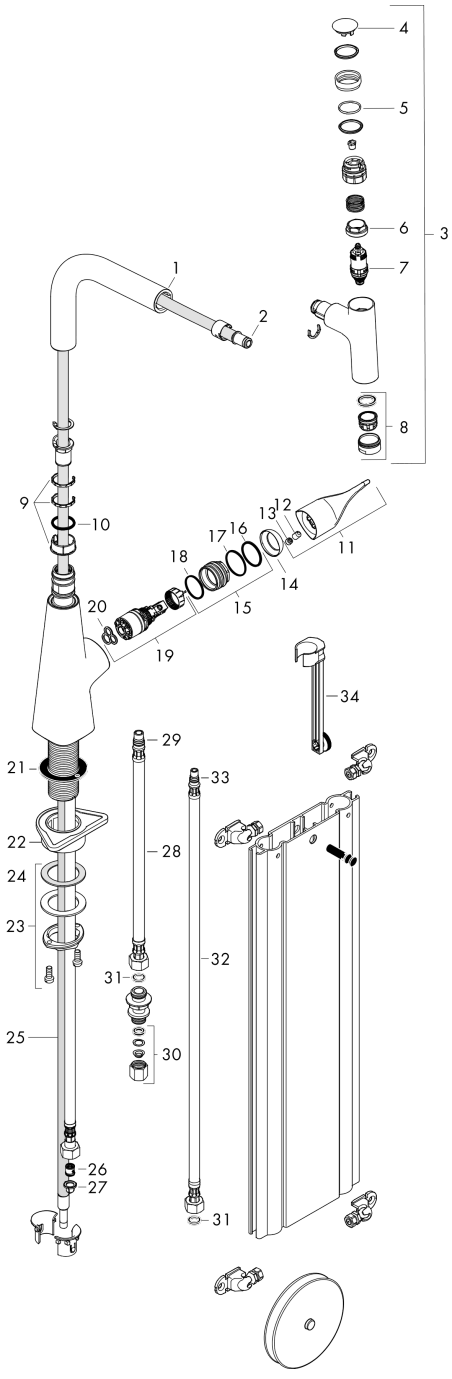

Metris Select M71
Кухонный смеситель однорычажный, 240, с вытяжным изливом, 1jet, sBox
Поверхности : **хром** Артикульный номер: **73802000**

Перечень запасных частей

Год выпуска: **>05/19**

Позиция	Описание	Артикульный номер	PC	PU
1	spout cpl.	93175000	-	1
2	O-ring 8x2	98112000	-	1
3	handspray	93174000	-	1
4	cover	92566880	-	1
5	O-Ring 14x1,5	98201000	-	1
6	nut	92567000	-	1
7	shut off unit	98463000	-	1
8	aerator laminar M24x1 (15 l/min)	92517000	-	1
9	set of lever collars	98365000	-	1
10	O-ring 21x2,5	98211000	-	1
11	handle	93170000	-	1
12	hollow set screw M6x10 DIN 916	96029000	-	1
13	screw cover	95704000	-	1
14	flange	95493000	-	1
15	nut	98864000	-	1
16	O-ring 23x2	98398000	-	1
17	O-ring 27x1,5	92527000	-	1
18	O-ring 25x1,5	98146000	-	1
19	cartridge, assy	97685000	-	1
20	seal	98865000	-	1
21	seal	92582000	-	1
22	support	97523000	-	1
23	fixing set (Ø 34)	95049000	-	1
24	lever collar	97548000	-	1
25	hose	93188000	-	1
26	non return valve DW 10	96456000	-	1
27	filter packing	95291000	-	1
28	connection hose 450 mm M10x1 G3/8	96507000	-	1
29	O-ring 8x1,75	97827000	-	1
30	squeezing connection	96099000	-	1
31	sealing set	95581000	-	1
32	connection hose 900 mm M8x0,75 G3/8	95372000	-	1
33	O-ring 7x1,5	98422000	-	1
34	extension set	43333000	-	1