Metropol
Смеситель на край ванны, на 2 отверстия
Поверхности : **хром** Артикульный номер: **32548000**

Описание

Характеристики

- вид соединения: скрытая часть
- мин. рабочее давление 1 бар
- макс. рабочее давление: 10 бар
- керамический узел смешивания
- регулируемое ограничение температуры

Продукт

Чертеж

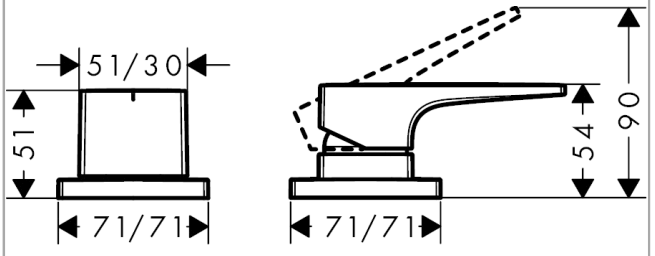

Metropol
Смеситель на край ванны, на 2 отверстия
Поверхности : **хром** Артикульный номер: **32548000**

Покомпонентное изображение

Год выпуска: **>04/17**

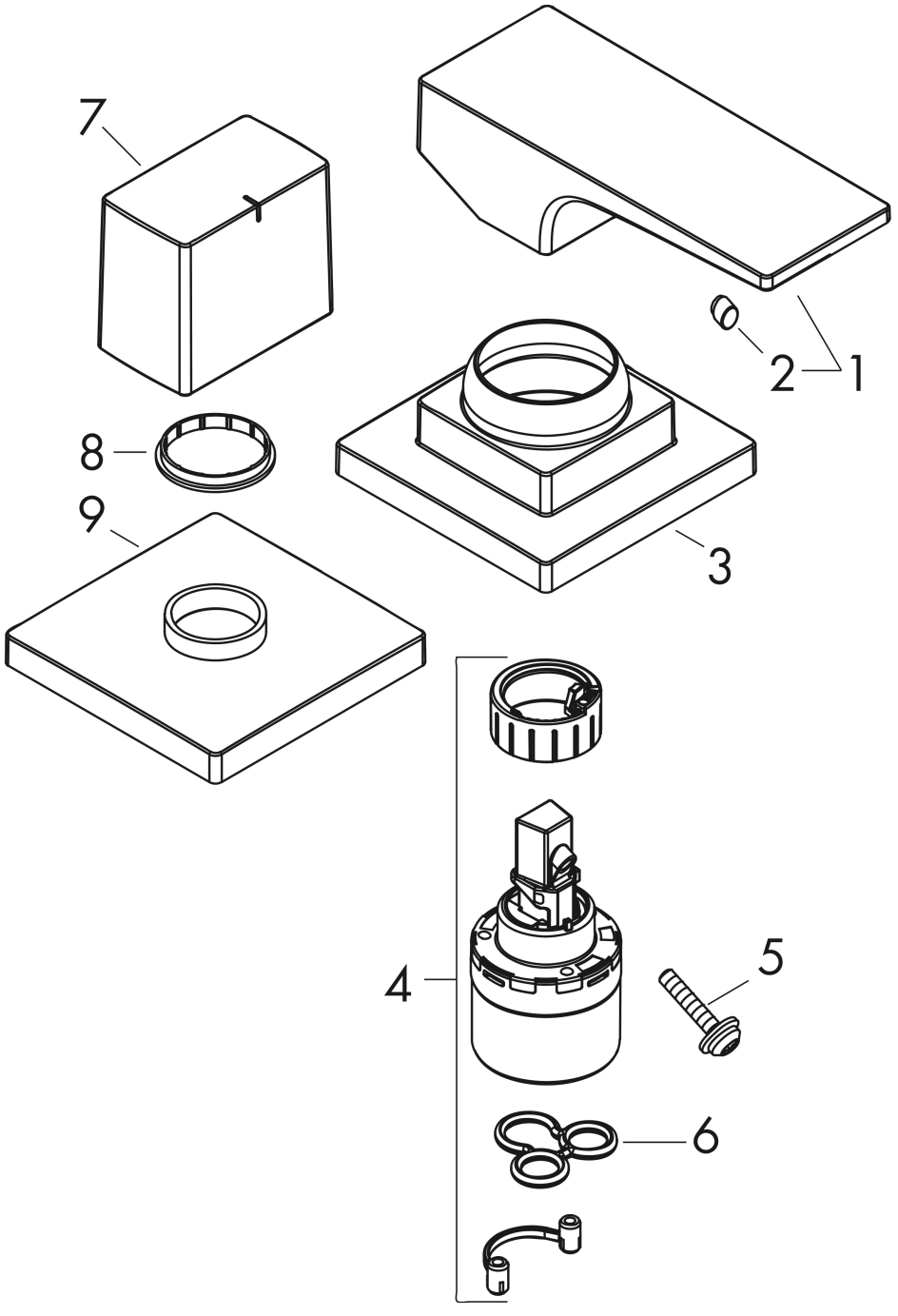

Metropol
Смеситель на край ванны, на 2 отверстия
Поверхности : **хром** Артикульный номер: **32548000**

Перечень запасных частей

Год выпуска: **>04/17**

Позиция	Описание	Артикульный номер	PC	PU
1	handle	93075000	-	1
2	screw cover	96338000	-	1
3	escutcheon	93138000	-	1
4	cartridge, assy	92730000	-	1
5	locking screw for handle	95140000	-	1
6	seal	95008000	-	1
7	handle	93140000	-	1
8	set of color-rings cold / hot water	92225000	-	1
9	escutcheon	93139000	-	1
a	-	13159180	-	1