Metropol
Смеситель для раковины 110, на 3 отверстия, с рукояткой-петлей, со сливным клапаном Push-Open
Поверхности : **хром** Артикульный номер: **74514000**

Описание

Характеристики

- состоит из: смеситель для раковины, на 3 отверстия, слив/перелив
- ComfortZone 110
- выступ 132 мм
- расход воды при 3 барах: 5 л/мин
- с керамическими вентилями для горячей/ холодной воды 90°
- подходит для проточных водонагревателей
- сливной клапан Push-Open G 1 ¼
- материал сливного набора: металл
- вид соединения: соединительные шланги G ⅜

Технология

Air Power | Eco Smart | Quick Clean | Comfort Zone

Продукт

Чертеж

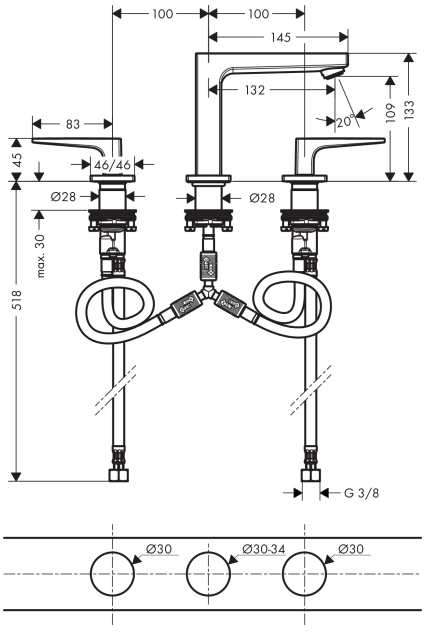

График расхода воды

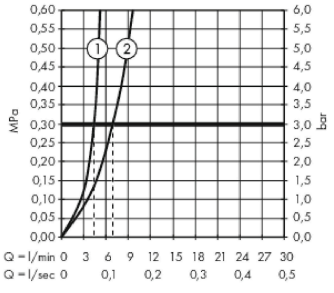

① With flow limiter
② Без ограничитель расхода

Metropol
Смеситель для раковины 110, на 3 отверстия, с рукояткой-петлей, со сливным клапаном Push-Open
Поверхности : **хром** Артикульный номер: **74514000**

Покомпонентное изображение

Год выпуска: **>04/17**

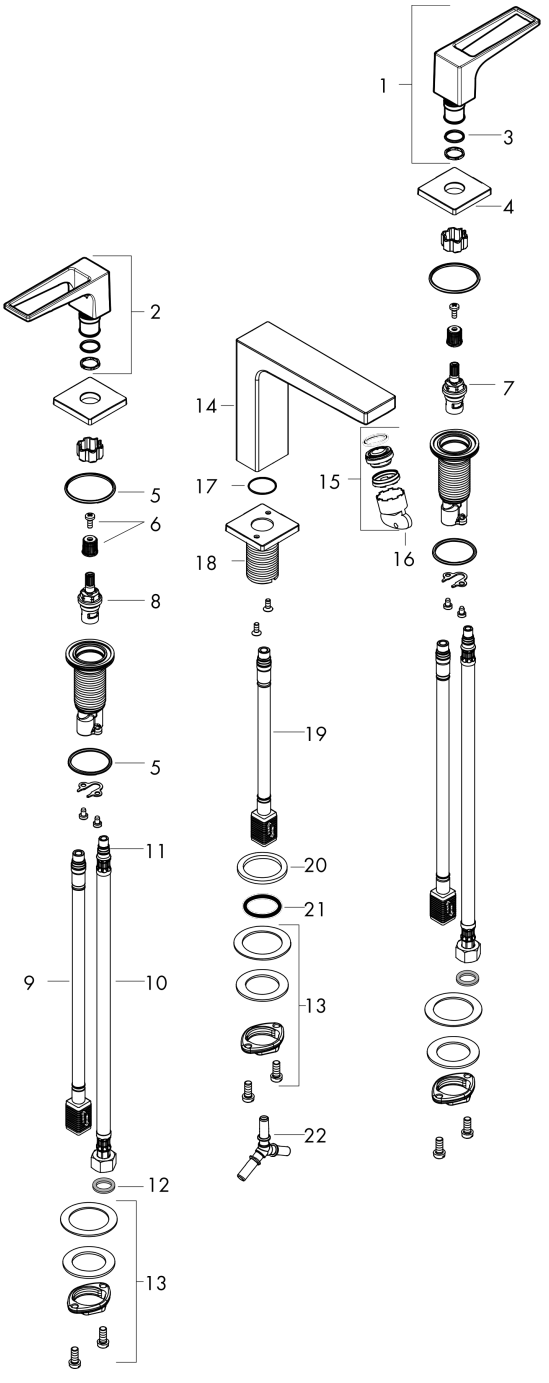

Metropol
Смеситель для раковины 110, на 3 отверстия, с рукояткой-петлей, со сливным клапаном Push-Open
Поверхности : **хром** Артикульный номер: **74514000**

Перечень запасных частей

Год выпуска: **>04/17**

Позиция	Описание	Артикульный номер	PC	PU
1	handle for cold water	92919000	-	1
2	handle for hot water	92918000	-	1
3	O-Ring 14x1,5	98201000	-	1
4	escutcheon	92915000	-	1
5	O-ring 33x2,5	92907000	-	1
6	handle fixing set	98932000	-	1
7	shut off unit left closing	95366000	-	1
8	shut off unit right closing	98817000	-	1
9	connection hose 400 mm M10x1	92914000	-	1
10	connection hose 450 mm M8x0,75 G3/8	97206000	-	1
11	O-ring 7x1,5	98422000	-	1
12	sealing set	95581000	-	1
13	fixing set (Ø 28)	92909000	-	1
14	spout 110 mm	93157000	-	1
15	aerator M24x1 (5 l/min)	92996000	-	1
16	service tool	95661000	-	1
17	O-ring 21x1,5	98219000	-	1
18	escutcheon for spout	92906000	-	1
19	connection hose 200 mm M10x1	92913000	-	1
20	flat seal	98749000	-	1
21	O-ring 26x4	92191000	-	1
22	hose connection angel	92905000	-	1
a	push-open waste set	50100000	-	1