Crometta 100
Душевая система внешнего монтажа Vario с термостатом Ecostat Universal и штангой 90 см
Поверхности : **белый / хром** Артикульный номер: **27031400**

Описание

Характеристики

- состоит из: ручной душ, термостат для душа, душевая штанга, держатель, шланг для душа
- тип струи Верхний душ: Rain, обычная, Shampoo, массажная
- переключение типов струи с помощью вращающегося душевого диска
- со стороны душа упорный подшипник, предотвращающий перекручивание душевого шланга
- максимальный расход воды при 3 бар: 16 л/мин
- профиль вертикальной трубки: круглая
- диаметр штанги: 22 мм
- держатель ручного душа регулируется в пределах 90°, поворачивается вправо и влево, перемещается вверх и вниз

Технология

Продукт

Чертеж

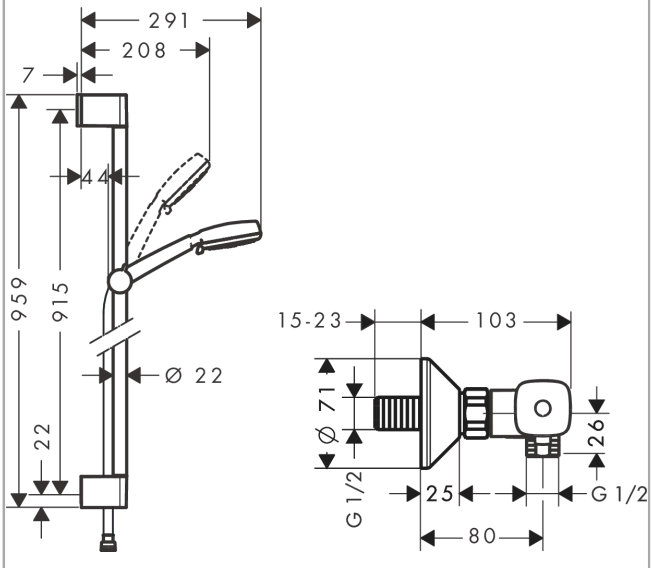

Crometta 100
Душевая система внешнего монтажа Vario с термостатом Ecostat Universal и штангой 90 см
Поверхности : **белый / хром** Артикульный номер: **27031400**

Пример монтажа

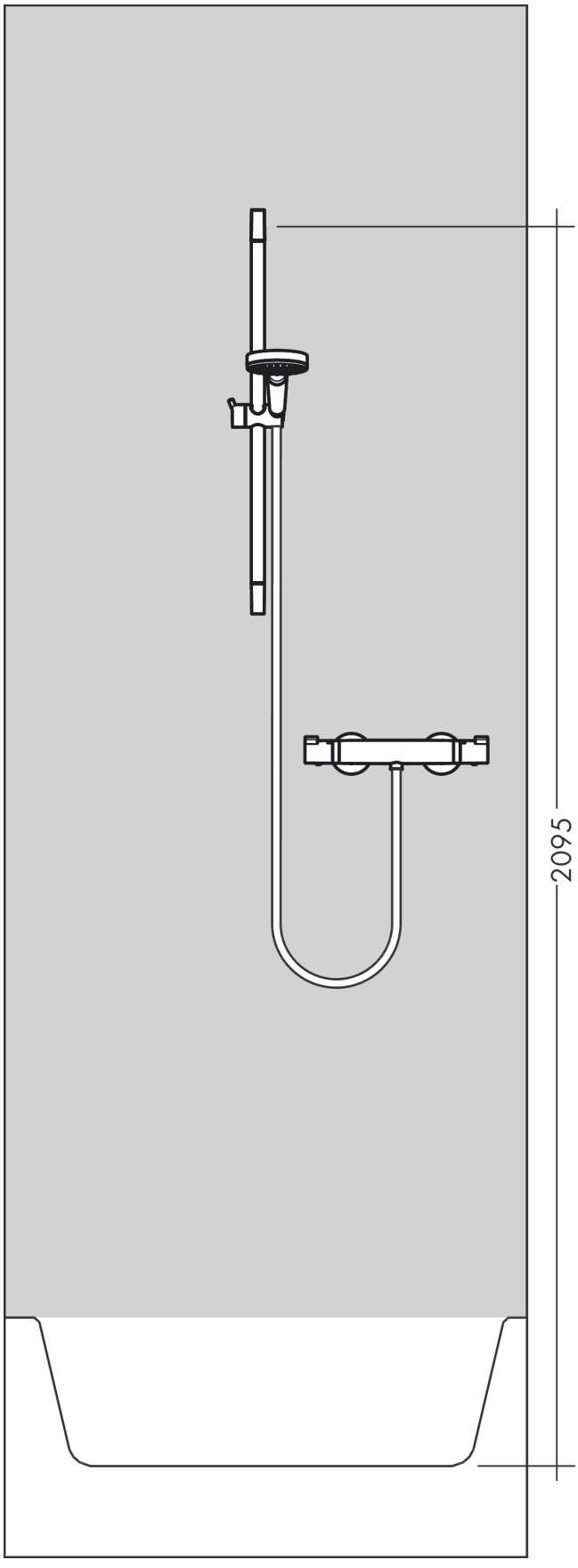

Crometta 100
Душевая система внешнего монтажа Vario с термостатом Ecostat Universal и штангой 90 см
Поверхности : **белый / хром** Артикульный номер: **27031400**

Покомпонентное изображение

Год выпуска: **>10/14**

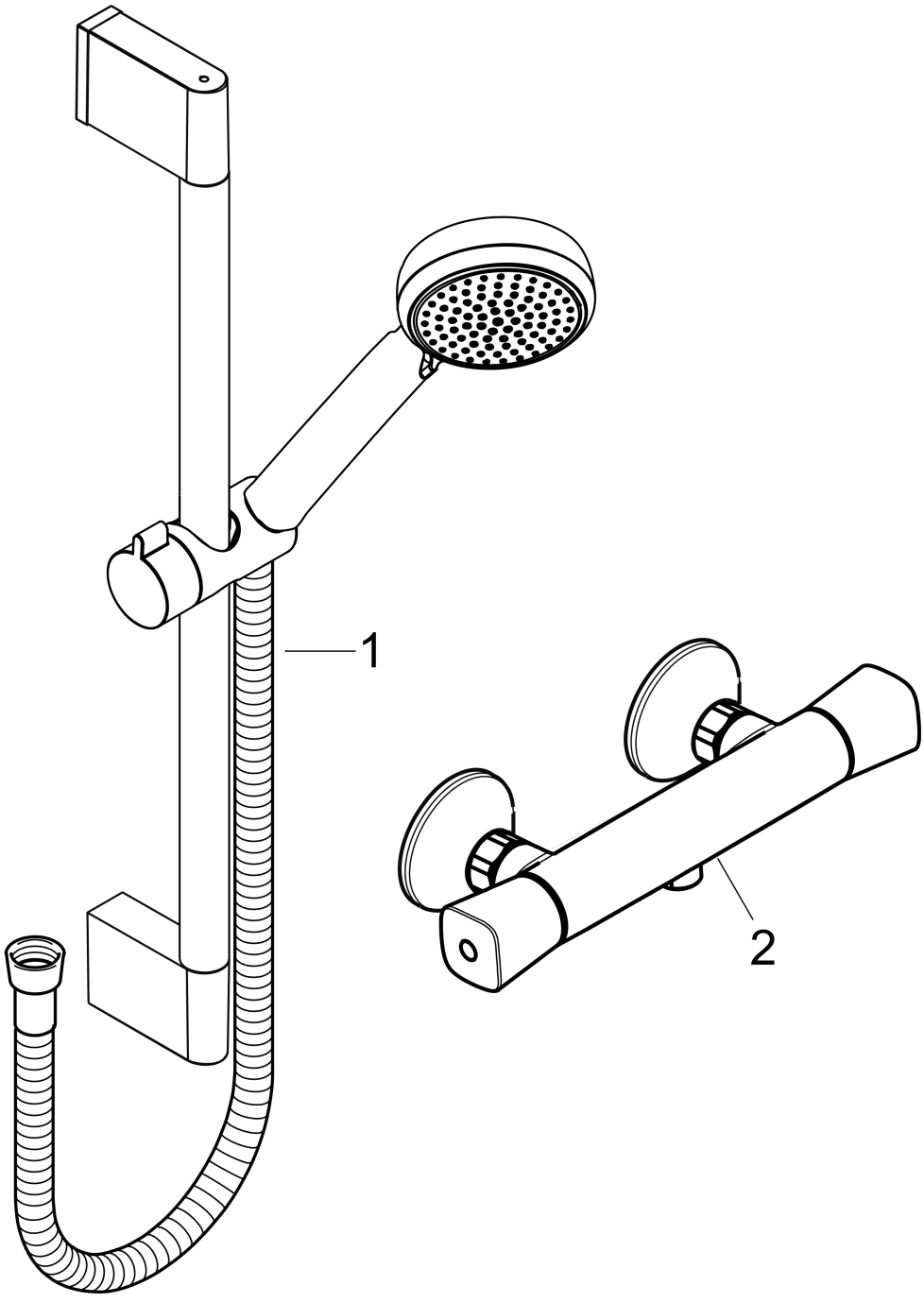

Crometta 100
Душевая система внешнего монтажа Vario с термостатом Ecostat Universal и штангой 90 см
Поверхности : **белый / хром** Артикульный номер: **27031400**

Перечень запасных частей

Год выпуска: **>10/14**

Позиция	Описание	Артикульный номер	PC	PU
1	-	26657400	-	1
2	-	13122000	-	1