Talis Select S
Смеситель для кухни однорычажный 300, с выдвижным изливом
Поверхности : **под сталь** Артикульный номер: **72821800**

Описание

Характеристики

- ComfortZone 300
- угол поворота излива 150°
- может монтироваться близко к стене
- обычная струя
- Кнопка Select : для комфортного включения/ выключения воды
- магнитная система крепления душа MagFit
- подходит для проточных водонагревателей

Технология

Награды за дизайн

reddot award 2015
winner

Продукт
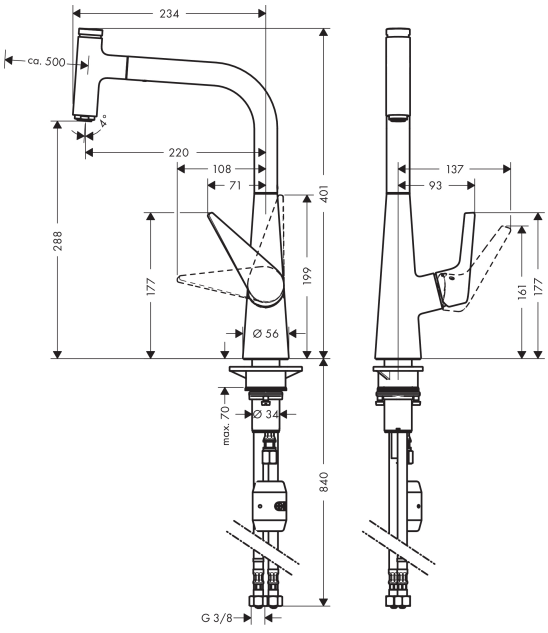
Чертеж