TALAN - Высокий смеситель для раковины

E10379RU

Коллекция: TALAN

Отделки*:

CP - Хром

Общие характеристики:

Технические характеристики

- BEC : 2.9 кг
- ТИП УСТАНОВКИ : 1 отверстие
- DÉBIT (L/MN SOUS 3 BARS) : 8 л/мин
- SAILLIE DU BEC (MM) : 90 мм
- MÉCANISME : Последовательный керамический картридж
- GARANTIE FINITION : 10 лет
- МАТЕРИАЛ : N/A
- TYPE : Двурычажный
- HAUTEUR TOTALE DU ROBINET (MM) : 185 мм
- RACCORDS : С гибкой подводкой
- VIDAGE : Без донного клапана

Технический чертеж

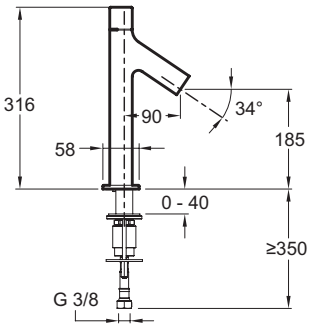

Спецификация продукта : Высокий смеситель для раковины. E10379RU. Коллекция : TALAN. BEC : 2.9 кг. МАТЕРИАЛ : N/A. ТИП УСТАНОВКИ : 1 отверстие. TYPE : Двурычажный. DÉBIT (L/MN SOUS 3 BARS) : 8 л/мин. HAUTEUR TOTALE DU ROBINET (MM) : 185 мм. SAILLIE DU BEC (MM) : 90 мм. RACCORDS : С гибкой подводкой. MÉCANISME : Последовательный керамический картридж. VIDAGE : Без донного клапана. GARANTIE FINITION : 10 лет.

Этот документ не является публичной офертой

В зависимости от конфигурации компьютера или настроек принтера, технических факторов и характеристик, цвета, которые Вы видите могут не полностью соответствовать настоящим цветам и являются схематическими.