TOOBI - Настенный смеситель для душа

E8962

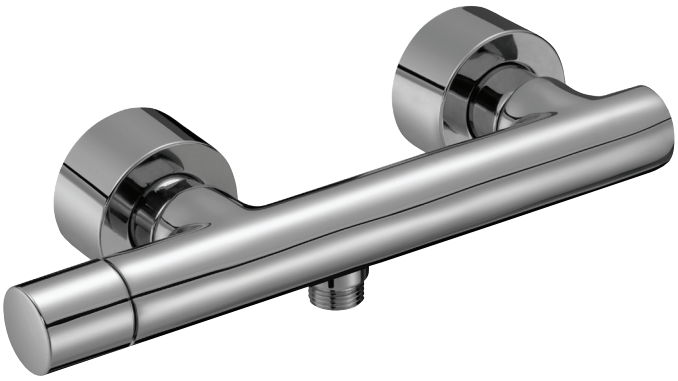

Коллекция: TOOBI

Отделки*:

BN - Полированный никель

CP - Хром

Общие характеристики:

Технические характеристики

- BEC : 1.7 кг
- ТИП УСТАНОВКИ : Крепление к стене
- DÉBIT (L/MN SOUS 3 BARS) : 12 л/мин
- MÉCANISME : Керамический картридж для смесителя 25 мм
- GARANTIE FINITION : 10 лет на покрытие "Хром" и 25 лет на покрытие "Полированный никель"
- МАТЕРИАЛ : N/A
- TYPE : Однорычажный
- RACCORDS : С настенными крепежами и кольцами
- TYPE D'INSTALLATION : 2 отверстия

Технический чертеж

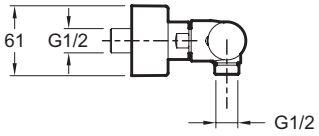

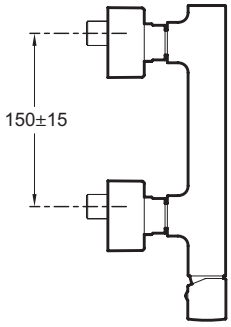

Спецификация продукта : Настенный смеситель для душа. E8962. Коллекция : TOOBI. BEC : 1.7 кг. МАТЕРИАЛ : N/A. ТИП УСТАНОВКИ : Крепление к стене. TYPE : Однорычажный. DÉBIT (L/MN SOUS 3 BARS) : 12 л/мин. RACCORDS : С настенными крепежами и кольцами. MÉCANISME : Керамический картридж для смесителя 25 мм. TYPE D'INSTALLATION : 2 отверстия. GARANTIE FINITION : 10 лет на покрытие "Хром" и 25 лет на покрытие "Полированный никель".

Этот документ не является публичной офертой

В зависимости от конфигурации компьютера или настроек принтера, технических факторов и характеристик, цвета, которые Вы видите могут не полностью соответствовать настоящим цветам и являются схематическими.