2824FT Oras Cubista - Смеситель для умывальника, 230/12 V

EAN: 6414150076046
www.oras.com/ru/products/oras/product/2824FT

Бесконтактный смеситель для умывальника с рукояткой регулировки температуры. Смеситель оснащён грязевыми фильтрами, обратными клапанами и датчиком с функцией автофокуса, благодаря которому не требуется дополнительная настройка параметров. Ограничитель расхода воды (6л/мин) позволяет экономить воду. Работает от трансформатора 230/12ВАльтернатива: шинный трансформатор 199275. К одному трансформатору могут быть одновременно подключены до пяти смесителей.F = гибкая подводка

- Ванная комната, Общественныые места, Здоровье и Уход
- Бесконтактные, Блок питания
- Хром
- Ручка регулировки температуры
- Limitation option for maximum flow-rate
- Грязевой фильтр
- Autofocus Датчик
- Гибкая подводка

ТЕХНИЧЕСКИЕ ДАННЫЕ

Параметры расхода воды

Расход воды (300 кПа) (с ограничителем потока)	**0.1 l/s**
Потеря давления при расходе 0.1 л/с	**200 kPa**

Технические характеристики

Подключение горячей воды	**max. +70°C**
Рабочее давление	**100 - 1000 kPa**

Установки ПО

Продолжительность окончат. смыва (авт. настройка)	**2 s ± 1 s**
Макс.время подачи воды	**2 min**
Расстояние опознавания	**optimally preset**

Электрические параметры

Электропитание	**12 VDC**

Regulations

Директива EMC	**CE 2004/108/EY**
Уровень шума	**I (ISO 3822)**
Степень защиты	**IP 55 / transformer IP 40**

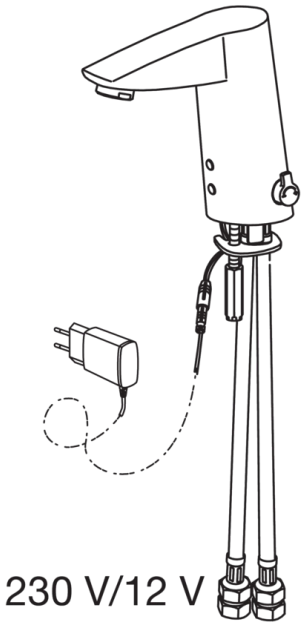

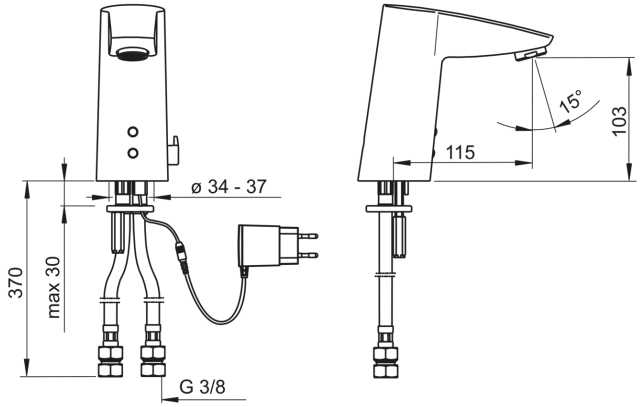

Запасные части

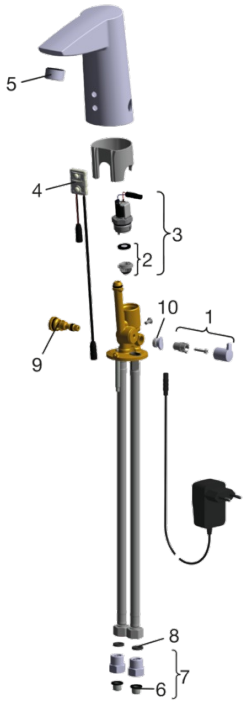

SP2824FT

	Код
01	600493V
02	199205V
03	199206V
04	600839V
05	199266V
06	199257/2
07	198473/2
08	600705/10
09	199201V
10	601141V