2700F Oras Optima - Смеситель для умывальника

EAN: 6414150069925

Смеситель для умывальника с удобной рукояткой, фиксированным изливом, аэратором и донным клапаном. В производстве были использованы только экологические материалы.F = с гибкой подводкой

- Ванная комната
- Однорычажные
- Хром
- Аэратор
- Easy-Grip Рычаг
- Донный клапан
- Гибкая подводка
- Low lead <0.3

ТЕХНИЧЕСКИЕ ДАННЫЕ

Параметры расхода воды

Расход воды при 300 кПа	**0.15 l/s**
Потеря давления при расходе 0.1 л/с	**140 kPa**

Технические характеристики

Подключение горячей воды	**max. +80°C**
Рабочее давление	**50 - 1000 kPa**

Regulations

Уровень шума	**I (ISO 3822)**

Тип разрешения

Сетрификат STF	**VTT-RTH-00007-14**
ETA-Danmark	**VA 1.42/20420**
Sintef	**Sintef Nr. 3081**

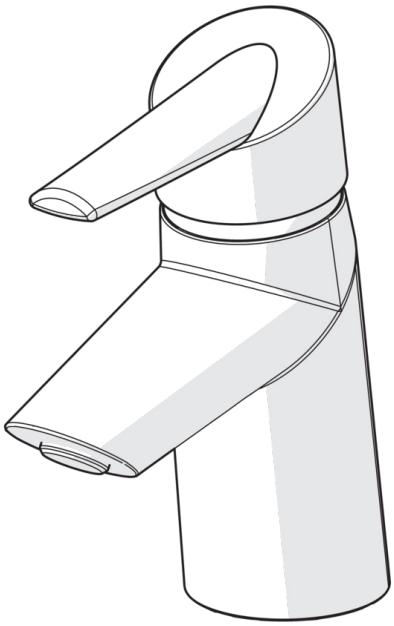

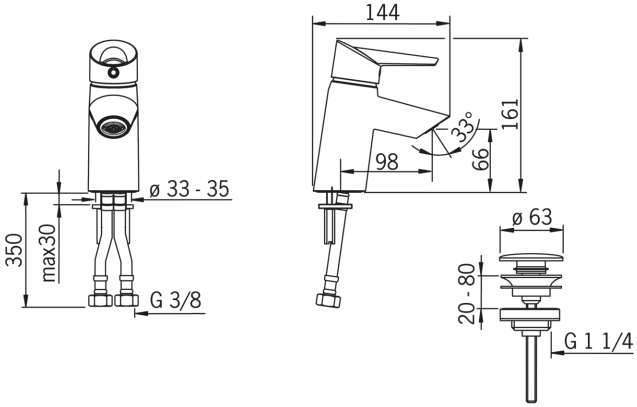

Запасные части

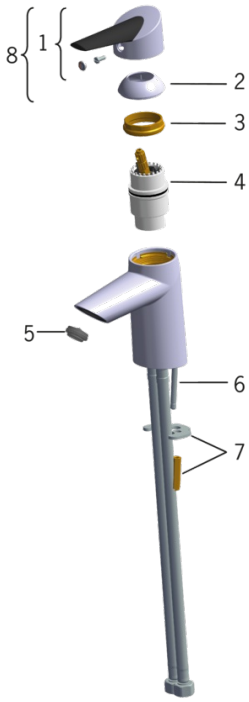

SP2710F

	Код
01	601319V
02	159053V
03	158726
04	158890
05	601500V
06	158727/10
07	158697
08	601864V