Veconi

88002014050
www.veconi.ru

Душевая дверь

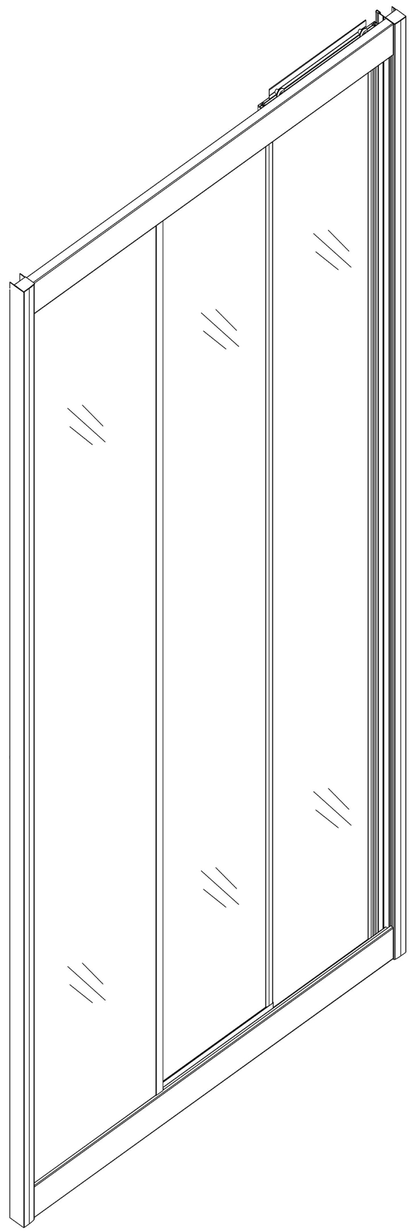

Инструкция по установке

Veconi

88002014050
www.veconi.ru

Пожалуйста, прочитайте инструкцию перед установкой

⚠ Перед установкой поддон для душа должен быть выставлен по уровню и полностью герметичным к плитке.

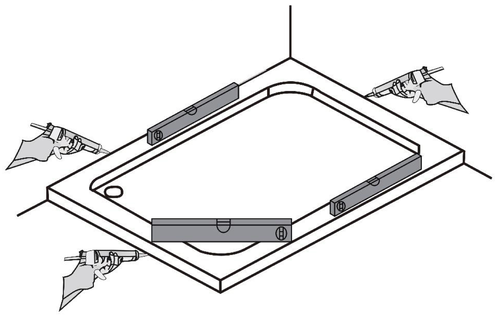

Необходимые инструменты и оборудование

Карандаш

Сверло

Отвертка

Силикон

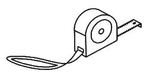

Рулетка

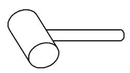

Молоток

Уровень

Дрель

Данная модель с универсальной установкой открывания двери

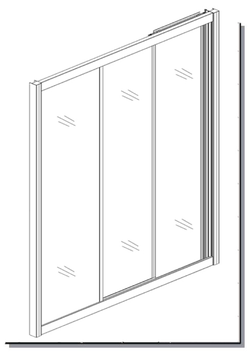

Левая ориентация

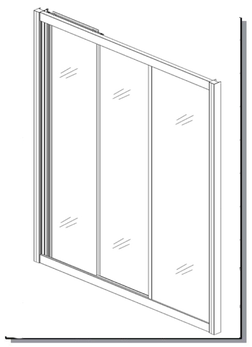

Правая ориентация

Veconi

88002014050
www.veconi.ru

Общий вид душевого угла

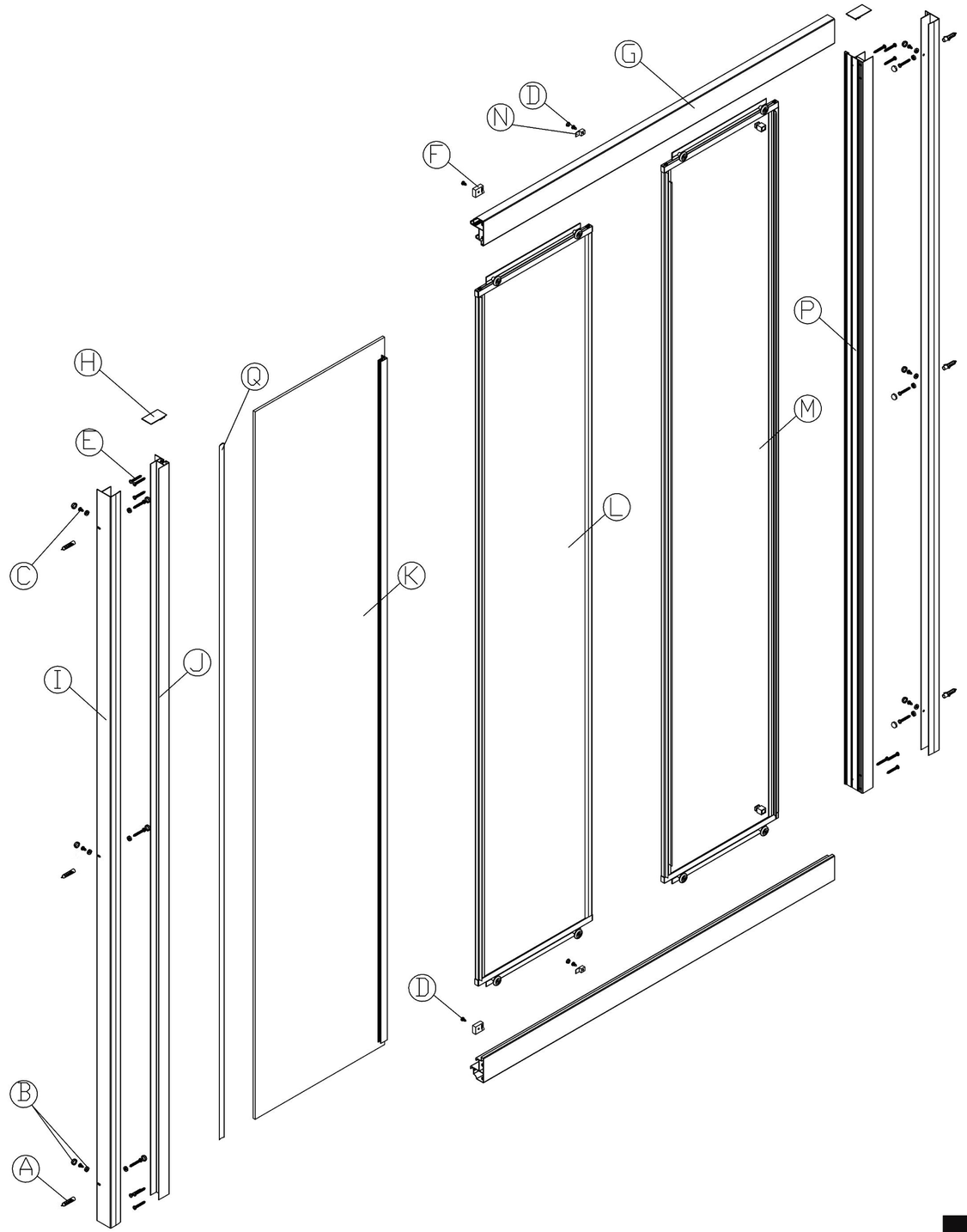

Перечень деталей

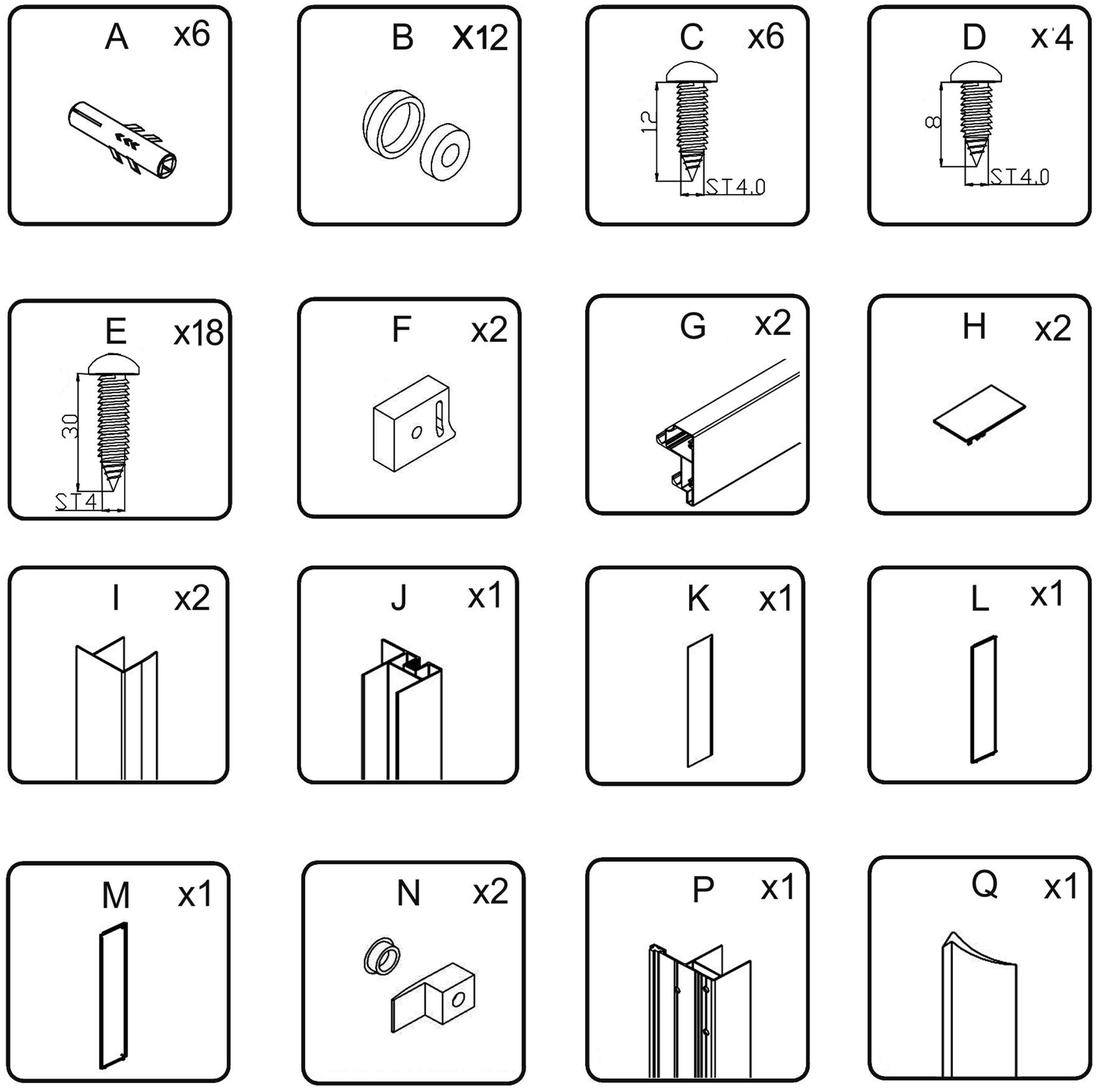

Veconi
88002014050
www.veconi.ru

шаг 9

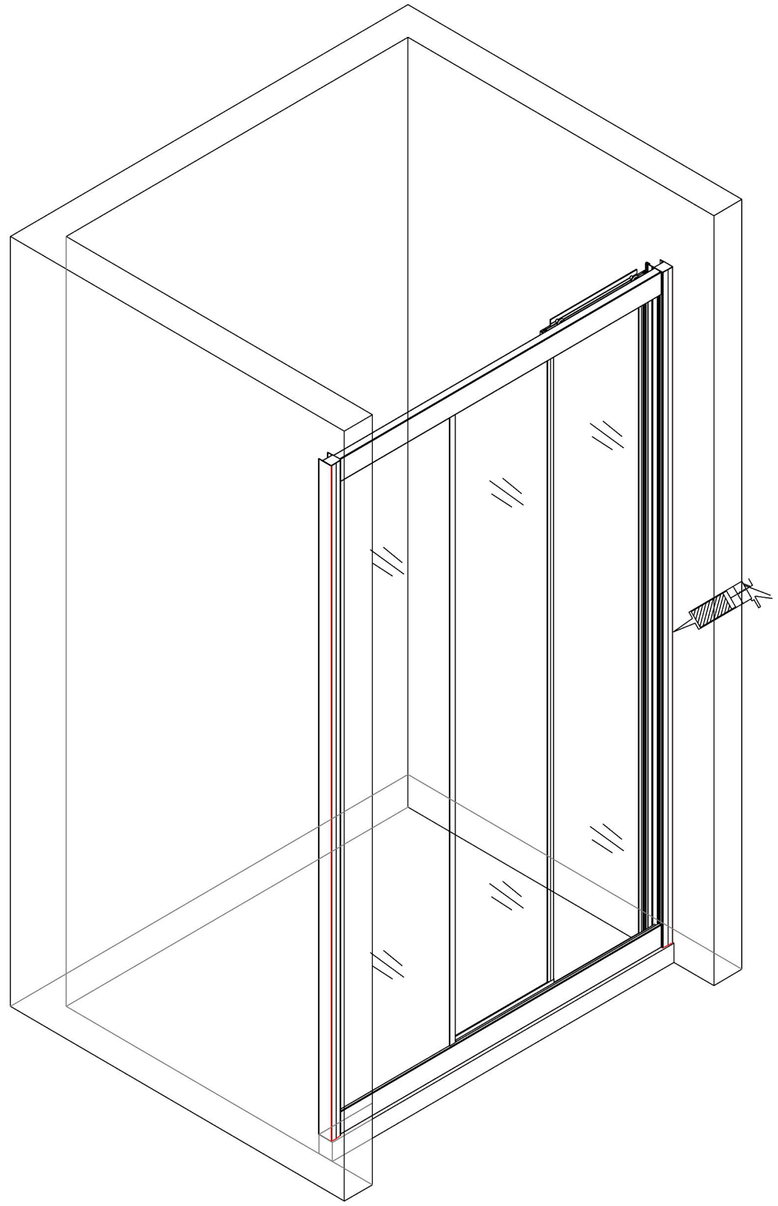

Примечание: не используйте душевую в течение 24 часов после нанесения силиконового клея

шаг 7

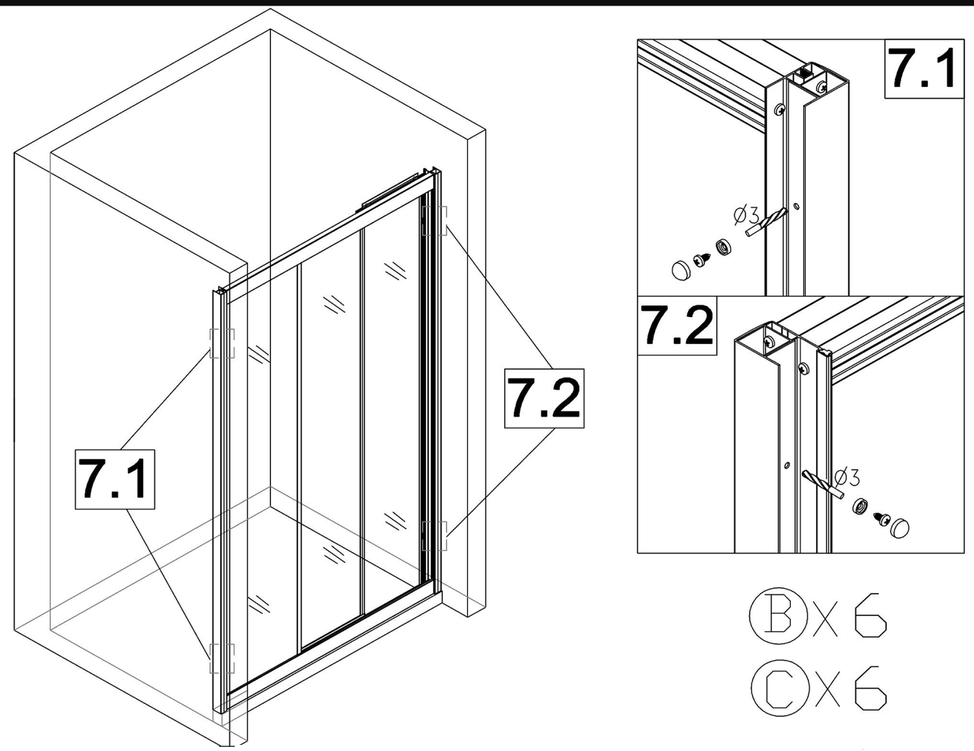

шаг 8

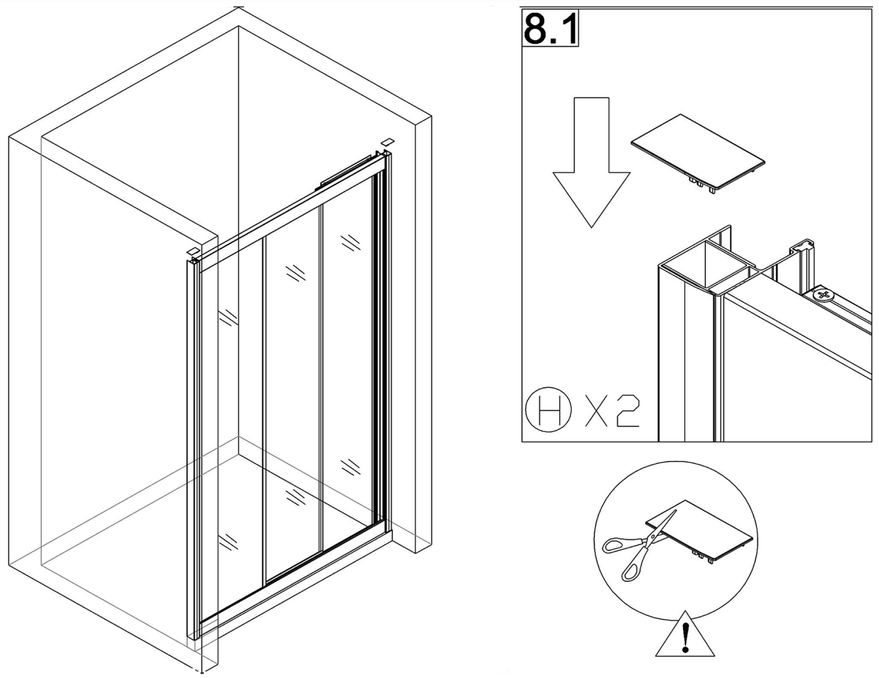

Veconi
88002014050
www.veconi.ru

шаг 1

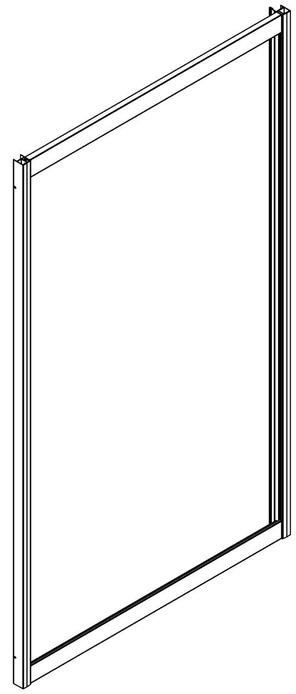

Артикул	Регулировка(мм)
VN31-100-01-C5	1000-1030
VN31-110-01-C5	1100-1130
VN31-120-01-C5	1200-1230
VN31-130-01-C5	1300-1330
VN31-140-01-C5	1400-1430
VN31-150-01-C5	1500-1530

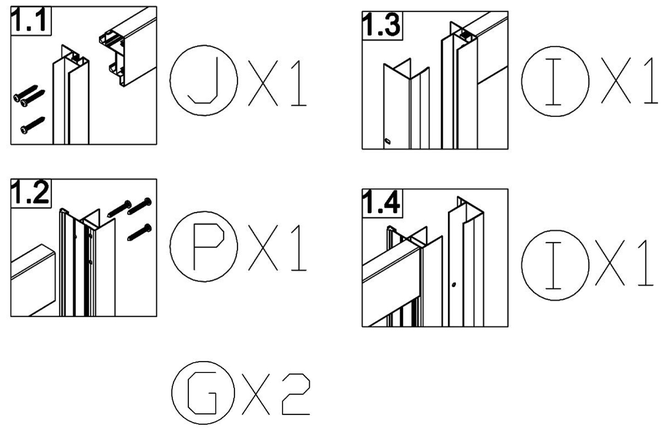

шаг 2

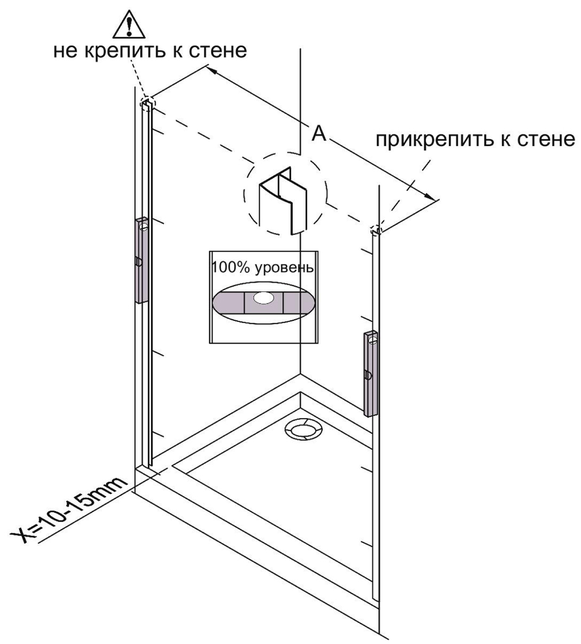

шаг 3

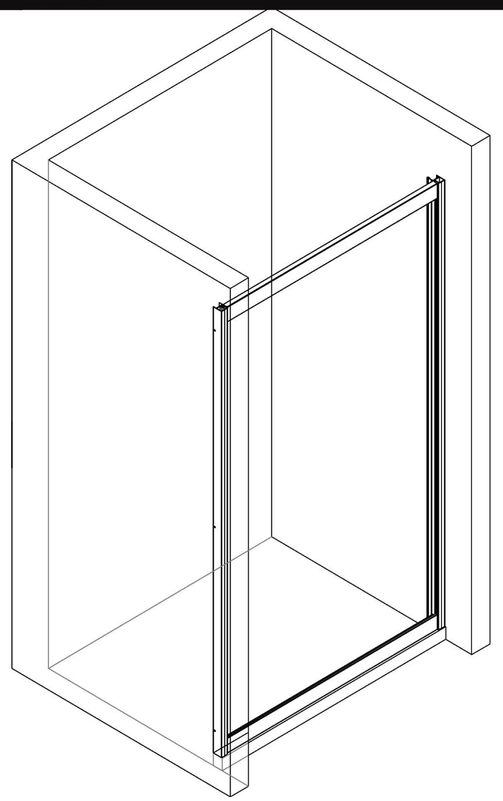

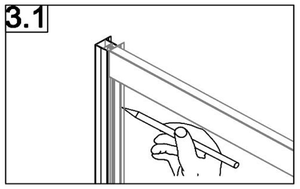

I X2

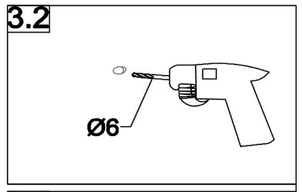

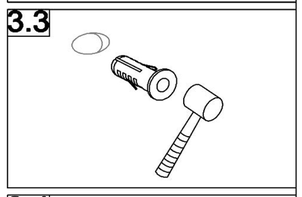

A X6

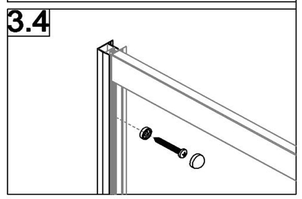

E X6

шаг 4

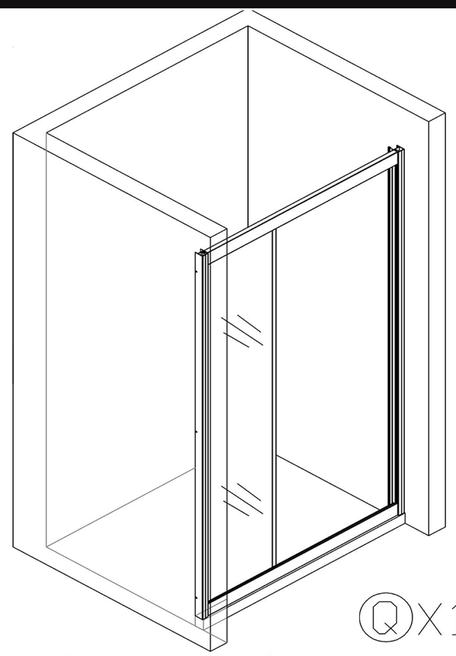

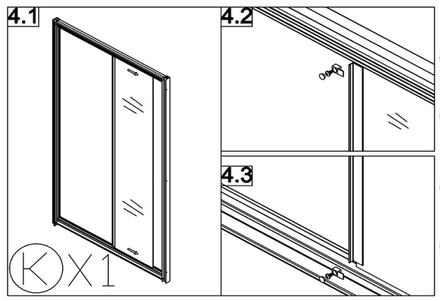

K X1

N X1
D X1

N X1
D X1

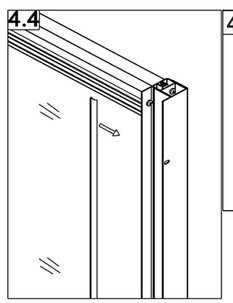

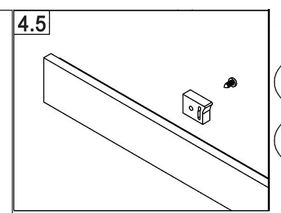

F X2
D X2

Q X1

Veconi
88002014050
www.veconi.ru

шаг 5

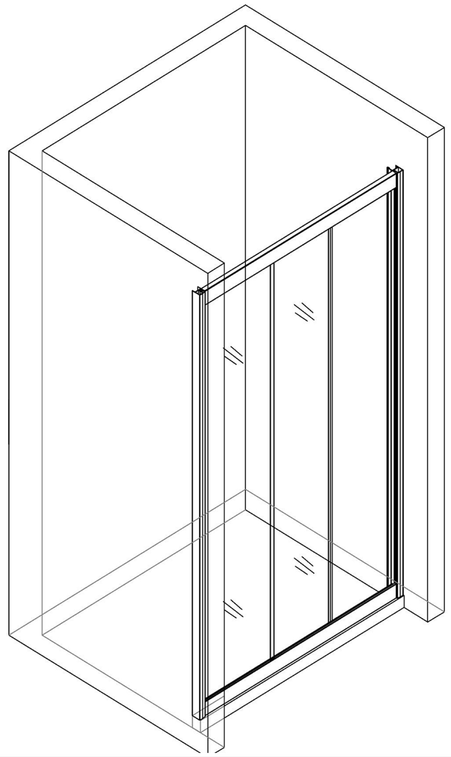

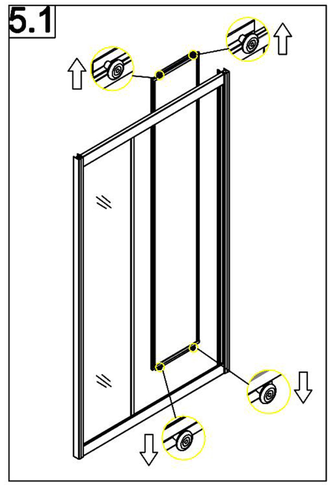

L X1

шаг 6

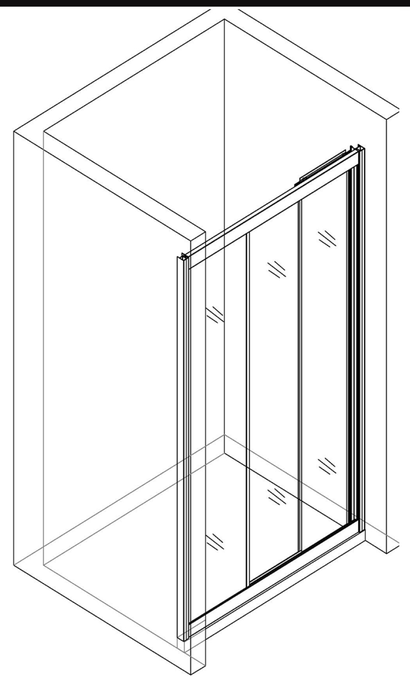

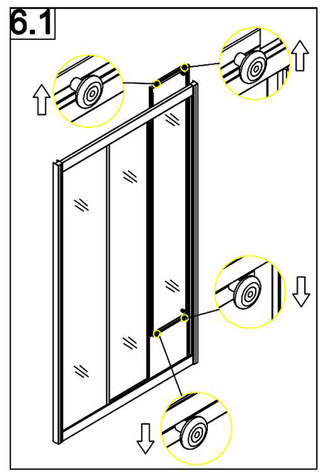

M X1