Veconi

88002014050
www.veconi.ru

Душевая дверь

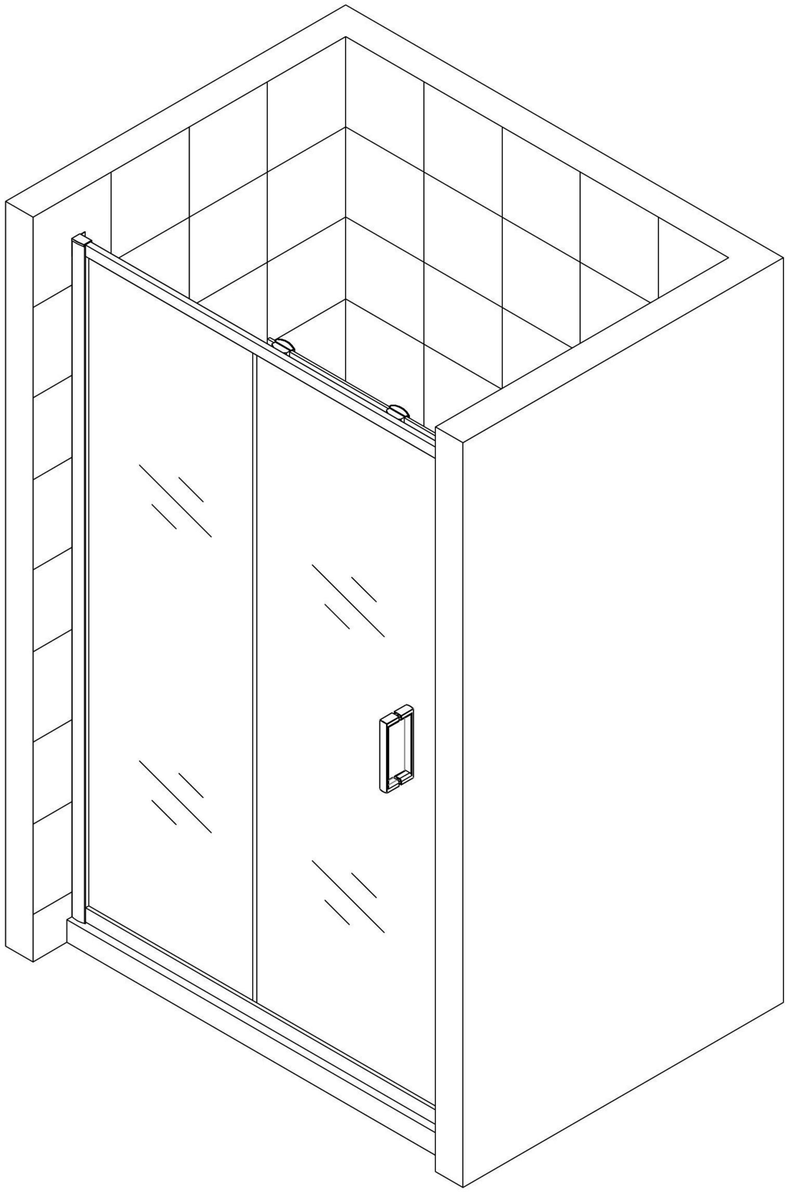

Инструкция по установке

Veconi

88002014050
www.veconi.ru

Пожалуйста, прочитайте инструкцию перед установкой

⚠ Перед установкой поддон для душа должен быть выставлен по уровню и полностью герметичным к плитке.

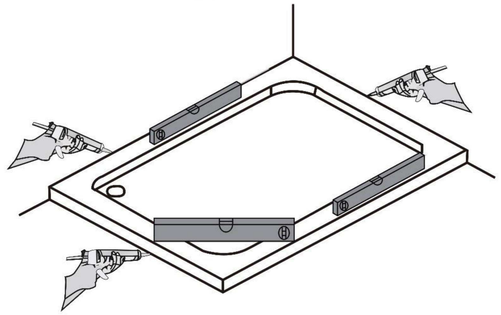

Необходимые инструменты и оборудование

Карандаш

Ø 6.0мм
Ø 3.2мм

Сверло

Отвертка

Силикон

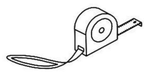

Рулетка

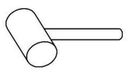

Молоток

Уровень

Дрель

Данная модель с универсальной установкой открывания двери

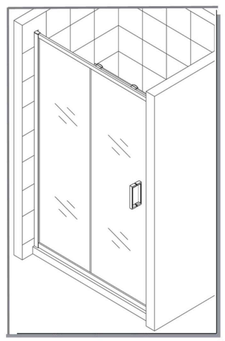

Левая ориентация

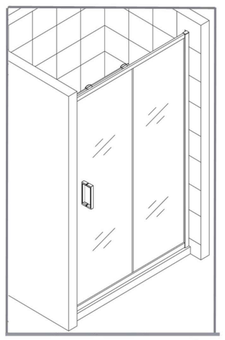

Правая ориентация

шаг 11

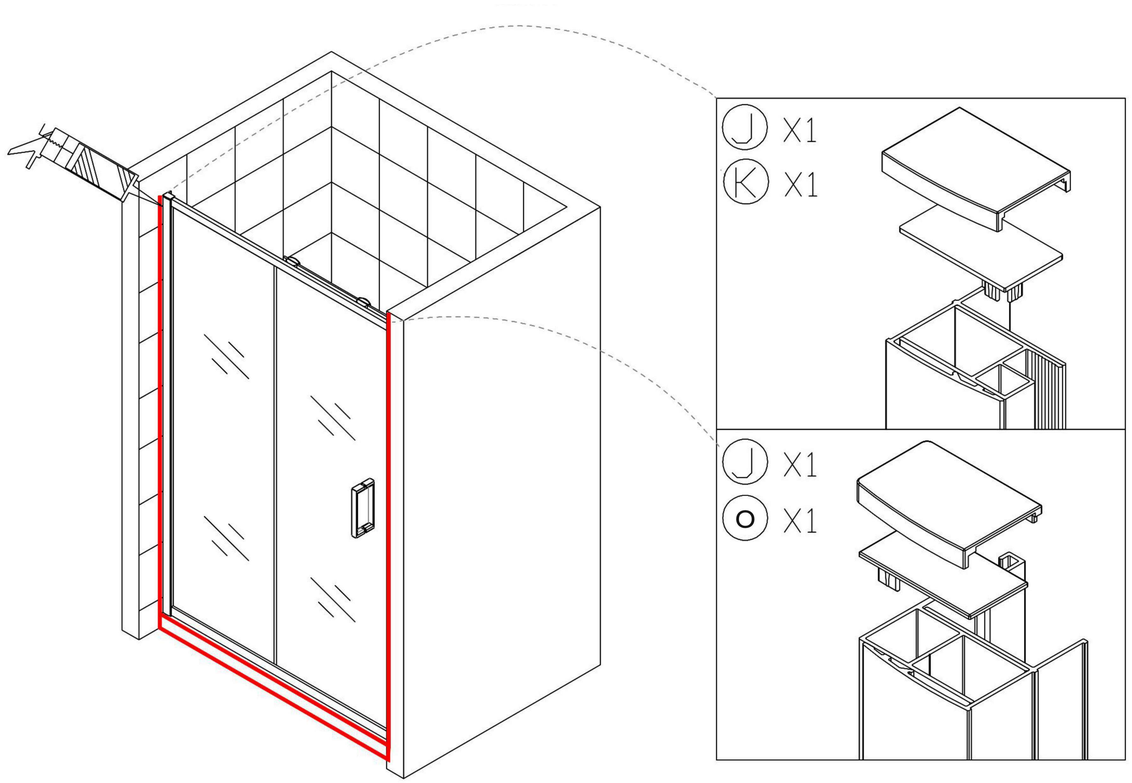

Примечание: не используйте душевую в течение 24 часов после нанесения силиконового клея

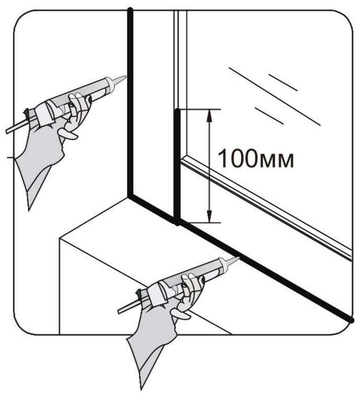

Veconi
88002014050
www.veconi.ru

Общий вид душевого угла

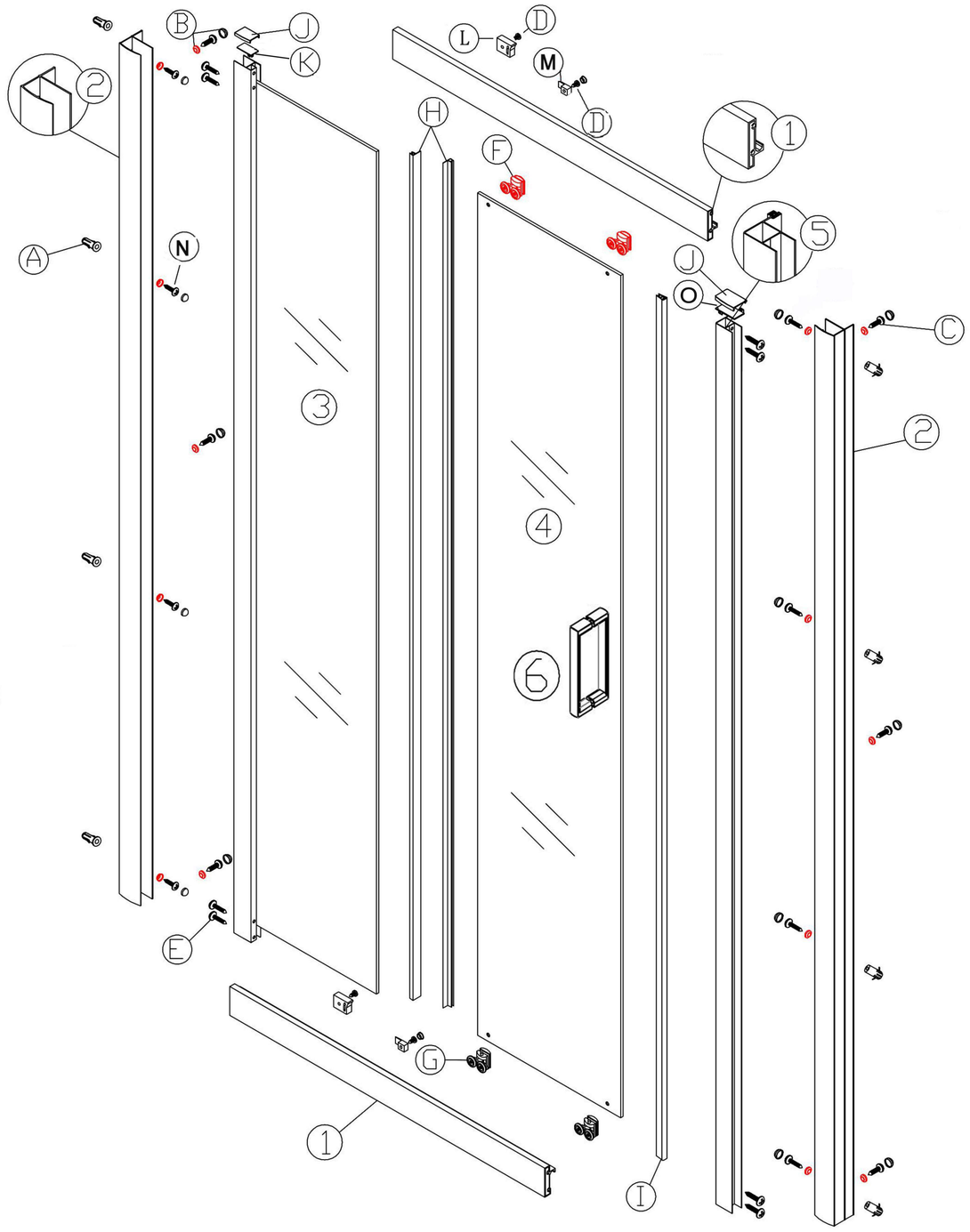

Перечень деталей

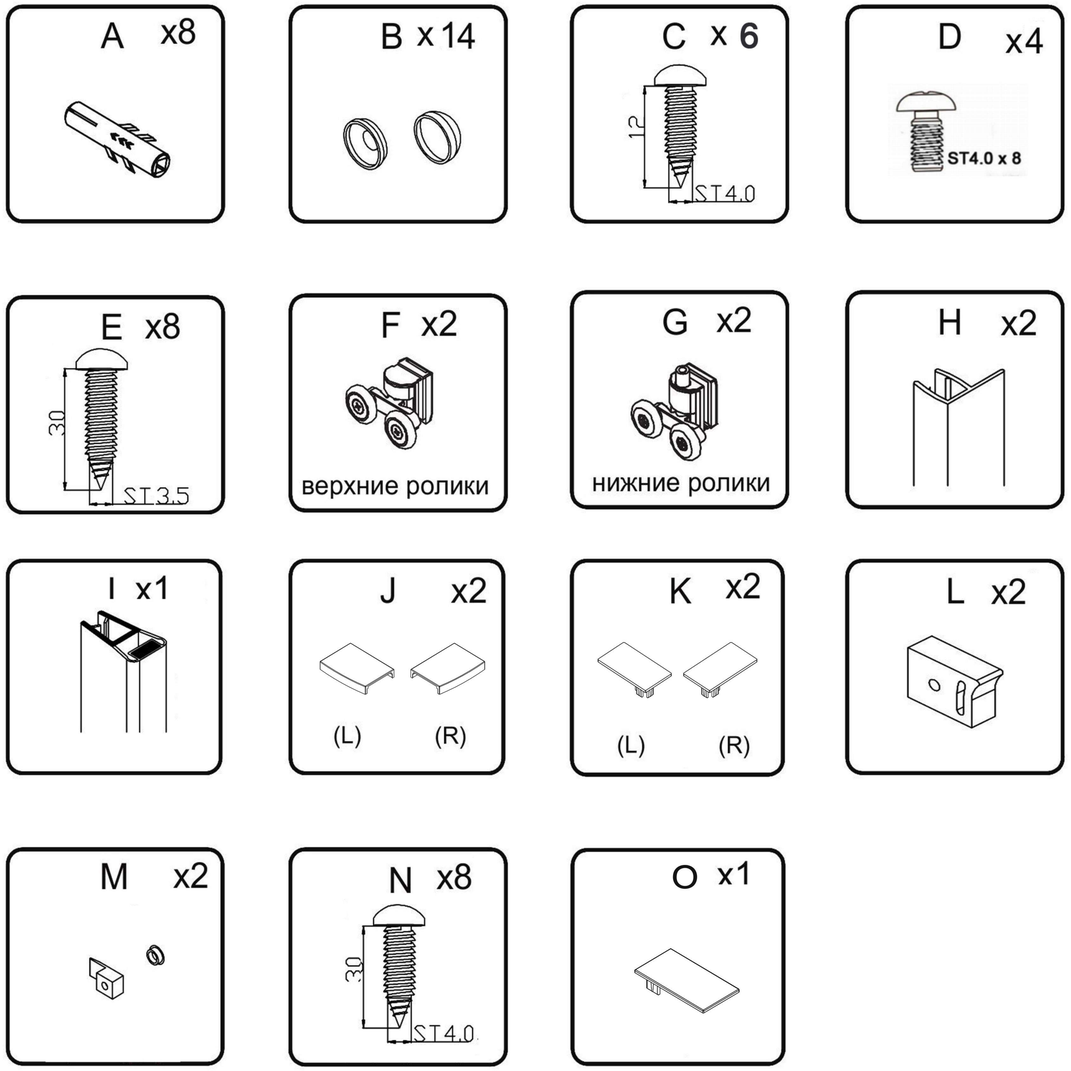

шаг 9

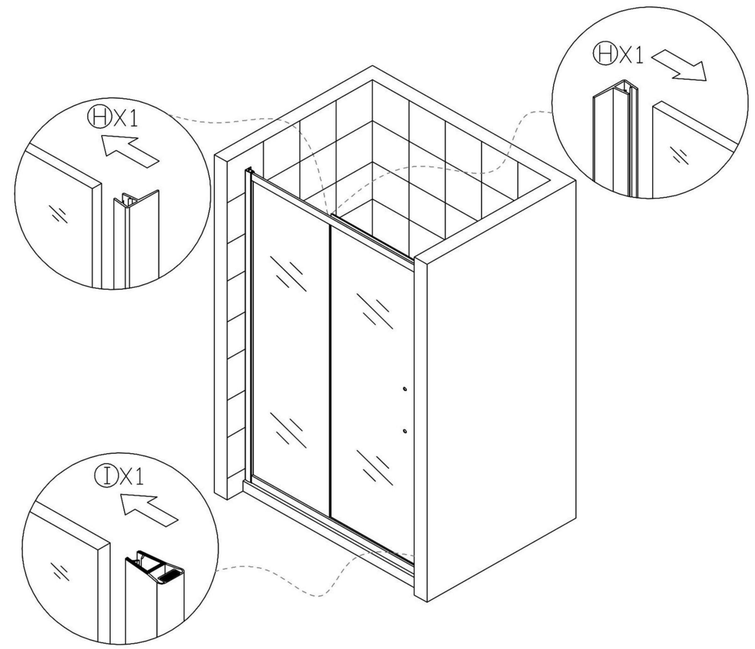

шаг 10

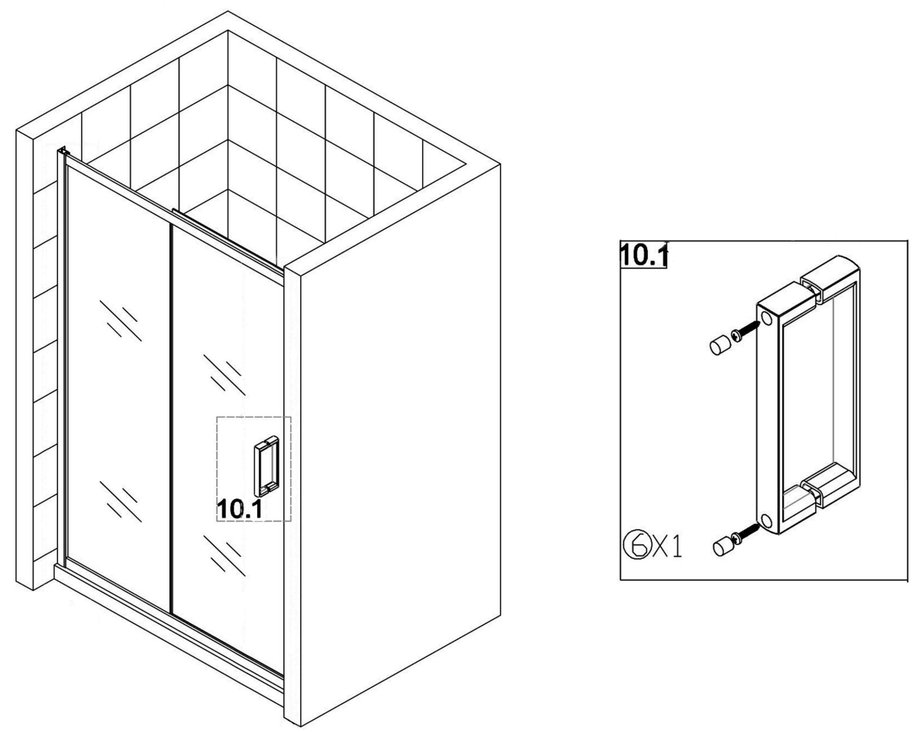

шаг 7

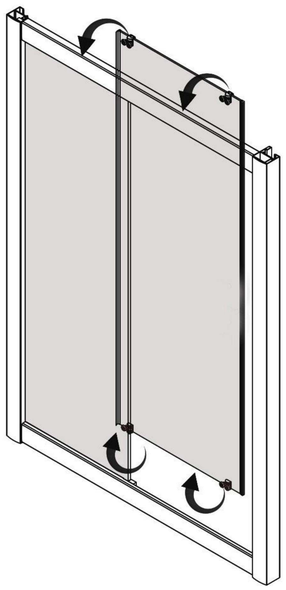

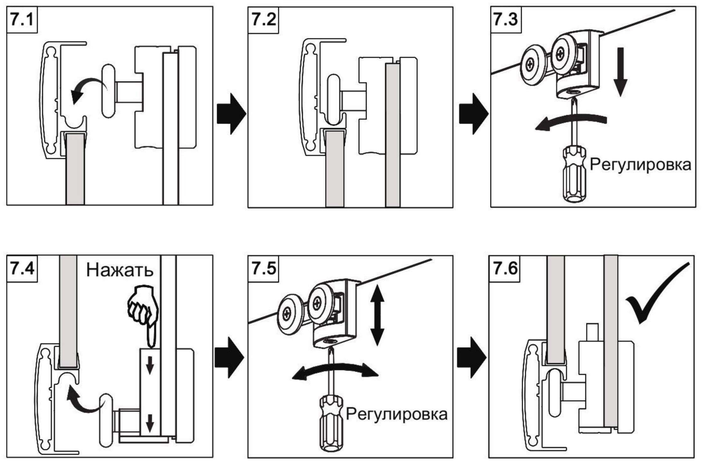

шаг 8

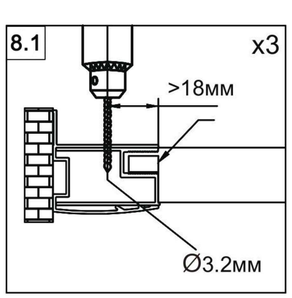

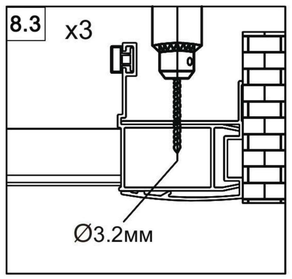

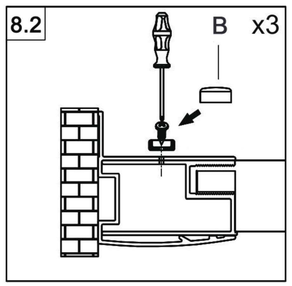

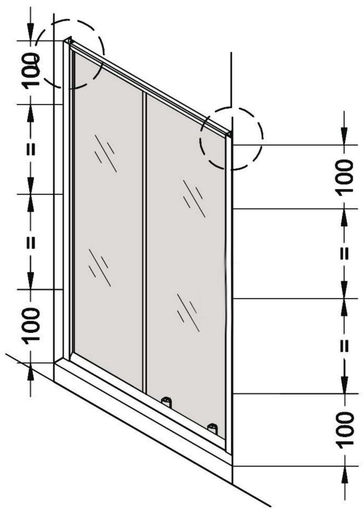

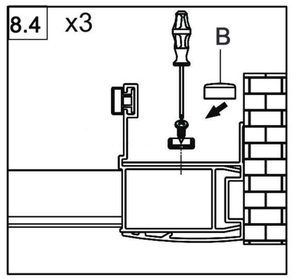

Veconi
88002014050
www.veconi.ru

шаг 1

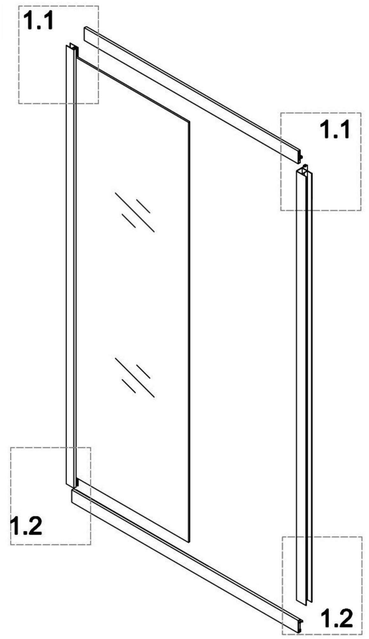

Артикул	Регулировка(мм)
VN46B-100-01-C5	990-1030
VN46B-110-01-C5	1090-1130
VN46B-120-01-C5	1190-1230
VN46B-130-01-C5	1290-1330
VN46B-140-01-C5	1390-1430
VN46B-150-01-C5	1490-1530

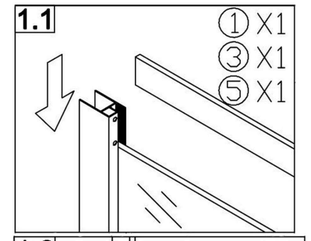

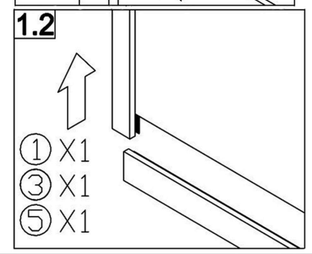

шаг 2

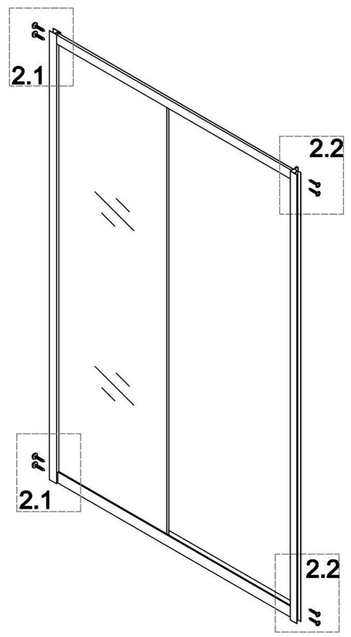

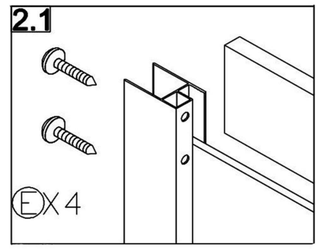

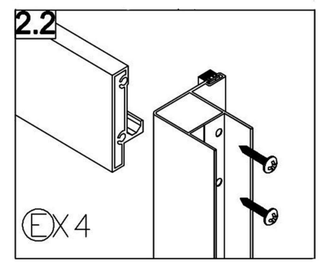

шаг 3

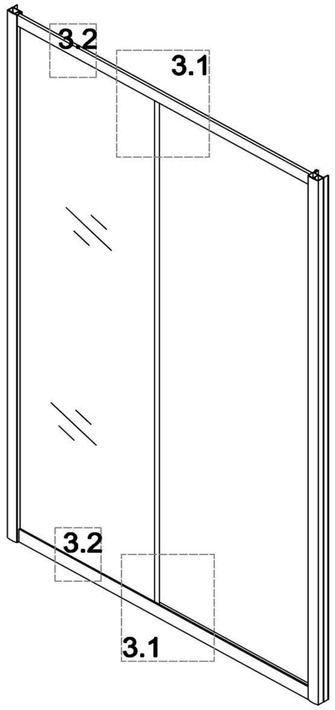

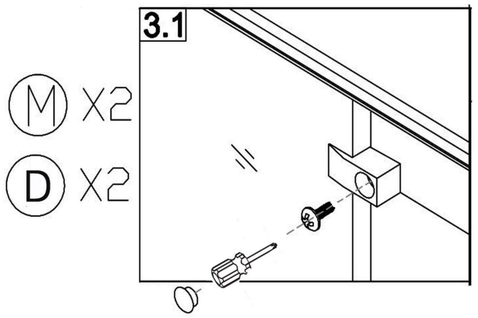

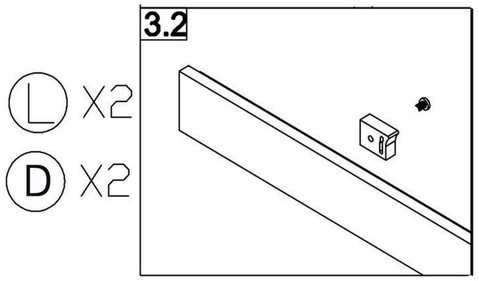

шаг 4

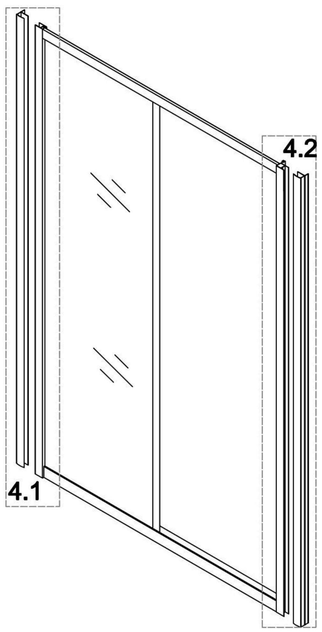

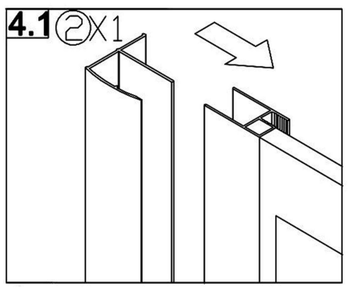

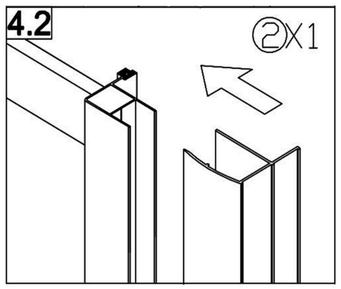

Veconi
88002014050
www.veconi.ru

шаг 5

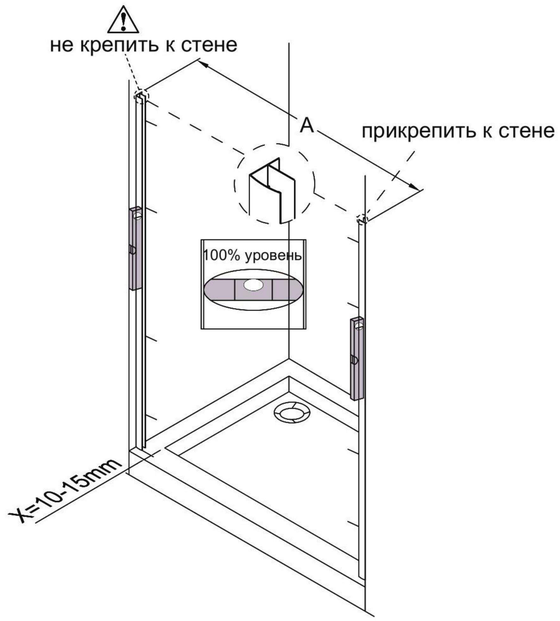

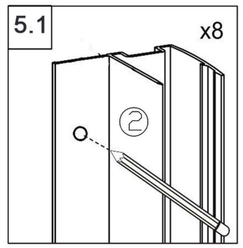

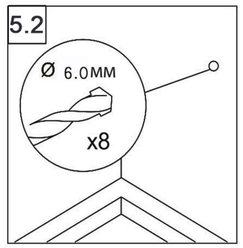

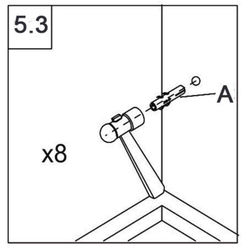

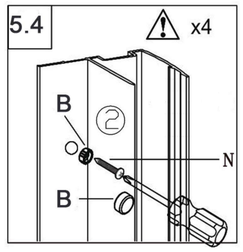
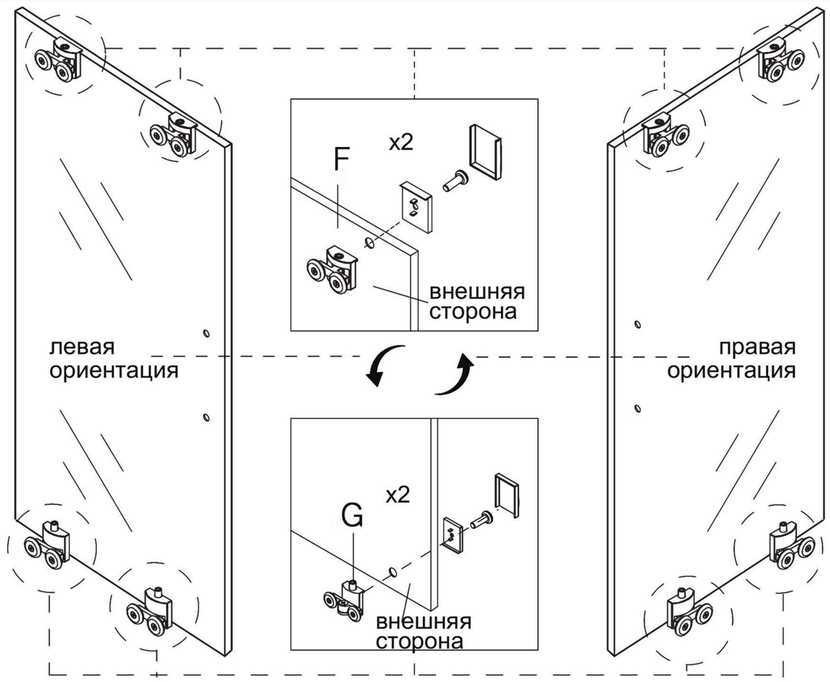
шаг 6