Londra

Lavamani / *Wash-hand basin*

LO 944

Disegni Tecnici
Technical Drawings

Lavamani 38 monoforo sospeso
(tre fori su richiesta).

Wall hung wash-hand basin 38
with singletap hole
(three holes on demand)

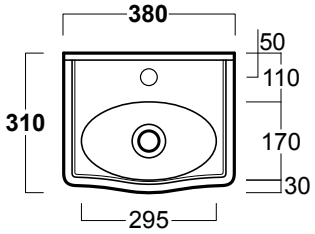

Accessori di completamento
Accesories available
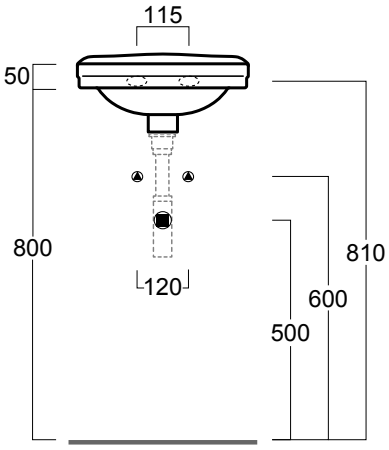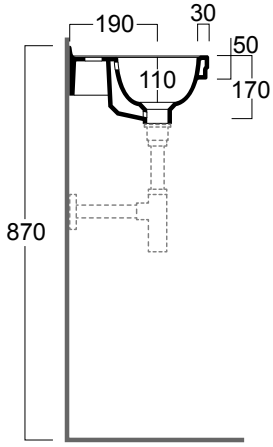
- Scatola viti di fissaggio F81
- Set of fixing screw F81