TECE
close to you

САНИТАРНАЯ КЕРАМИКА

Унитаз-биде TECEone

Не требует подключения электричества!

Гигиена в один миг

Унитазы-биде — это нечто большее, чем просто модная тенденция. Они улучшают гигиену и уже сегодня устанавливают новый стандарт в современном дизайне ванной комнаты. Разработав модель TECEone, мы сделали в этом направлении еще один шаг вперед — создали максимальный комфорт использования и продуманное оборудование для легкой гигиенической процедуры.

1

2

3

TECEone

Керамический безободковый унитаз со встроенной функцией гигиенического душа для комфортного ухода за деликатной областью. Для функционирования душа не требуется подключение электропитания, унитаз подключается к холодному и горячему водоснабжению. Доступны соответствующие застенные модули для монтажа сухим способом и в обмуровку.

4

1 Душевая головка выдвигается под напором воды
2 Ручка управления для индивидуальной регулировки температуры воды до 38 °C
3 Ручка управления для установки нужного режима расхода воды до 5,6 литров в минуту
4 Автоматическая самоочистка душевой головки до и после каждого процесса эксплуатации

Унитаз TECEone

Подвесной унитаз TECEone
С функцией биде

Артикул 9700200

Комплект поставки:
- Унитаз, включая крепежные элементы скрытого монтажа
- Предварительно установленное крепление для сиденья унитаза

Дополнительно приобретается:
- TECEone сиденье для унитаза с крышкой, с микролифтом (арт. 9700600)
- Монтажный комплект для установки в застенные модули TECEprofil (арт. 9880046)
- Монтажный комплект для установки в застенные модули TECEbox для кирпичных стен (арт. 9880047)

Технические характеристики	
Унитаз:	
Материал	Сантехническая керамика
Цвет	Белый
Метод монтажа	Скрытые крепежные элементы и скрытые подсоединения к системе водоснабжения
Форма чаши	Безободковая, со встроенной защитой от брызг
Конструкция	Компактная (расстояние от стены 540 мм)
Установочное расстояние между шпильками	180 мм

Подвесной унитаз TECEone
Без функции биде

Артикул 9700204

Комплект поставки:
- Унитаз, включая крепежные элементы скрытого монтажа
- Предварительно установленное крепление для сиденья унитаза

Дополнительно приобретается:
- TECEone сиденье для унитаза с крышкой, с микролифтом (арт. 9700600)

Технические характеристики	
Унитаз:	
Материал	Сантехническая керамика
Цвет	Белый
Метод монтажа	Скрытые крепежные элементы и скрытые подсоединения к системе водоснабжения
Форма чаши	Безободковая, со встроенной защитой от брызг
Конструкция	Компактная (расстояние от стены 540 мм)
Установочное расстояние между шпильками	180 мм

Сиденье для унитаза TECEone

С микролифтом.
Материал — дюропласт.

Артикул 9700600

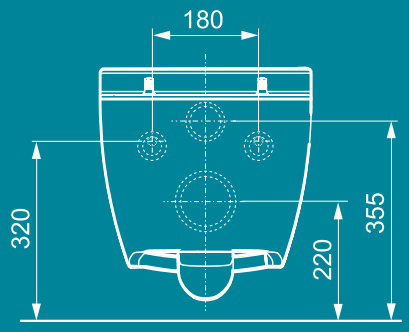

Дополнительные элементы

TECEone монтажный комплект для установки в застенные модули TECEprofil

Для монтажа сухим способом.

Артикул 9880046

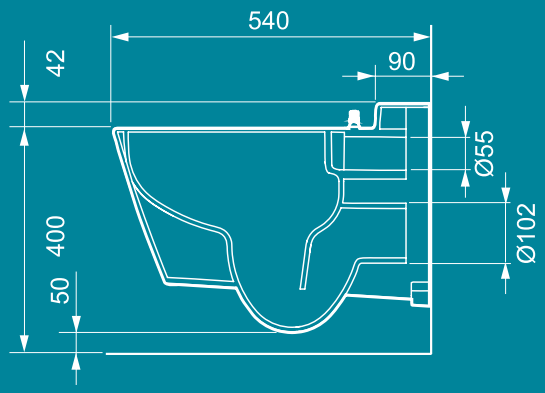

TECEone монтажный комплект для установки в застенные модули TECEbox для кирпичных стен

Для предварительной установки в модели TECEbox для кирпичных стен.

Артикул 9880047

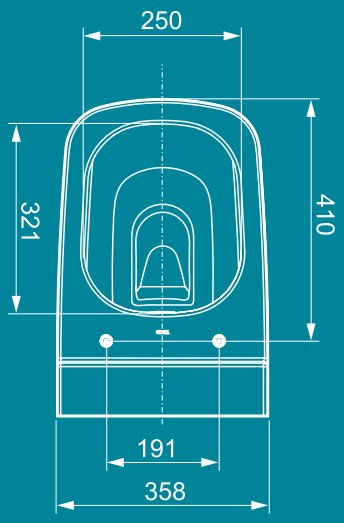

Монтажный комплект TECEone для модуля TECEconstruct со смывным бачком Octa, 8 см

Артикул 9880056

Унитаз TECE V04

Подвесной унитаз TECE V04

Артикул 9700004

Технические характеристики	
Унитаз:	
Материал	Санфаянс
Цвет	Белый
Метод монтажа	Открытый
Форма чаши	С ободком
Конструкция	Компактная (расстояние от стены 540 мм)
Установочное расстояние между шпильками	180 мм

Комплект поставки:

- Унитаз, включая крепежные элементы скрытого монтажа

Дополнительно приобретается:

- Сиденье для унитаза TECE V04 с крышкой, с микролифтом (арт. 9700602)

Сиденье для унитаза TECE V04

С микролифтом.
Материал — дюропласт.
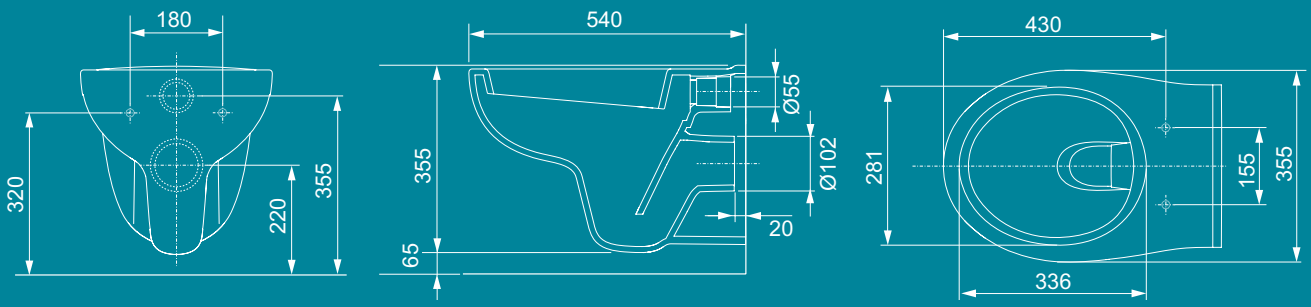
Артикул 9700602