Continental

Ref. 212913..1

Continental - воплощение простоты и скромности, отвечающей всем требованиям дизайна. Элегантность и функциональная красота Continental принимает форму изысканных, лишенных претенциозности элементов.

Прямоугольная чугунная ванна с противоскользящим покрытием

Вместимость воды (л): 161
Внутренняя высота (мм): 400
Внутренняя длина (мм): 1330
Внутренняя ширина (мм): 570
Заземление
Количество людей: 1
Конструкция для монтажа: Без каркаса
Материал: Чугун
Тип противоскользящей поверхности: Дополненная
Тип установки: Врезная, С фронтальной панелью
Форма: Прямоугольная

Цвета и отделки

Как сформировать полный артикул
Замените "..." нужным кодом отделки или цвета

00 Белый

Размеры

Длина: 1500 mm.
Ширина: 700 mm.
Высота: 400 mm.

Дополнительно

250180..0 Боковая панель для стальной или чугунной ванны
250102..0 Фронтальная панель для чугунной ванны

Технические чертежи

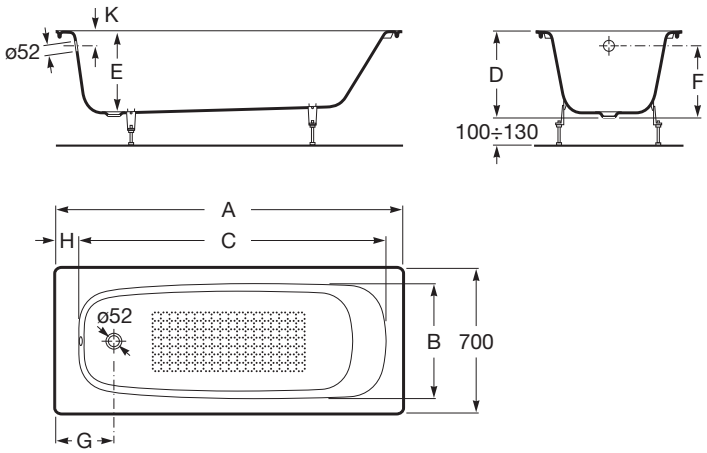

© Copyright 2011, Roca Sanitario, S.A. - All rights reserved