Beyond

Ref. 248452..0

Игра форм определяет содержание одной из самых изысканных коллекций Roca для ванной комнаты. Она создана для тех, кто готов сделать шаг на встречу будущему, исследуя границы инноваций и дизайна.

Отдельностоящая ванна из материала Surfex® без смесителя

Вместимость воды (л): 290
Внутренняя высота (мм): 450
Внутренняя длина (мм): 1195
Внутренняя ширина (мм): 565
Звукоизоляция
Количество людей: 2
Конструкция для монтажа: Без каркаса
Материал: SURFEX ®
Тип противоскользящей поверхности: Встроенная
Тип установки: Свободностоящая
Форма: Овальная
выпускную трубу: Включительно

Цвета и отделки

Как сформировать полный артикул
Замените "…" нужным кодом отделки или цвета

00 Белый

Размеры

Длина: 1846 mm.
Ширина: 937 mm.
Высота: 600 mm.

Технические чертежи

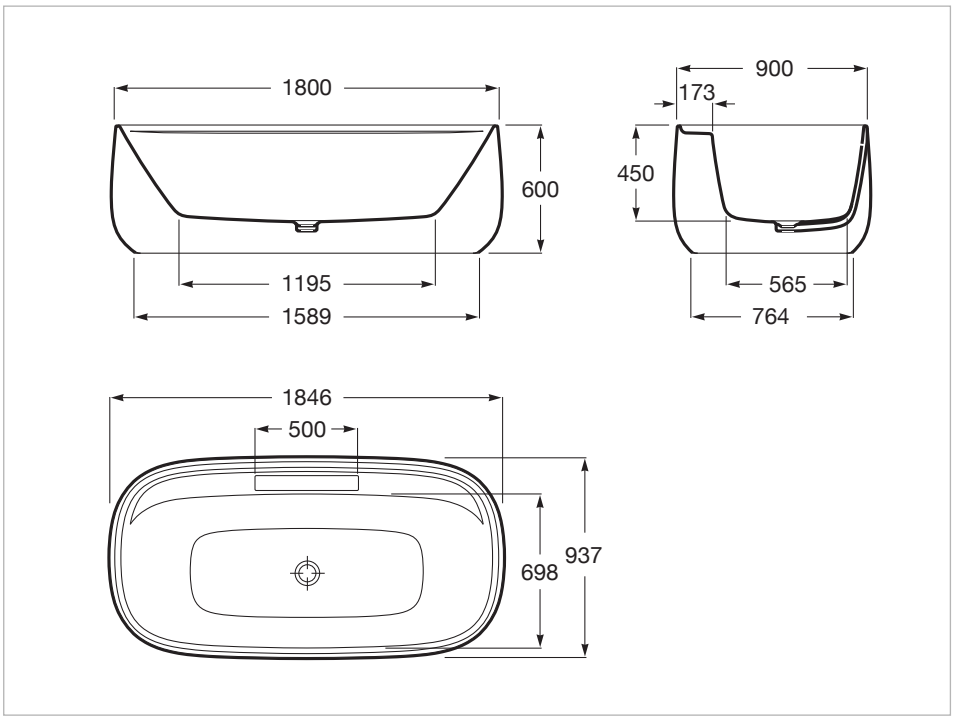

© Copyright 2018, Roca Sanitario, S.A. - All rights reserved

Beyond

Ref. 248452..0

© Copyright 2018, Roca Sanitario, S.A. - All rights reserved