ПРЯМОУГОЛЬНЫЕ ВАННЫ SQUARO EDGE 12

ИНФОРМАЦИЯ ОБ ИЗДЕЛИИ

1 . POSITION

Модель	UBQ180SQE2DV
Ширина	800 [mm]
Глубина	450 [mm]
Длина	1800 [mm]
Weight	53,00 [kg]
Описание	Литраж, включая 1 человека: 180 С удлиненным комплектом слив/перелив (хромированным + белый)., Для ванн в цвете star white (ярко-белый) (96) мы рекомендуем использовать хромированную гарнитуру слива и перелива., Комплект ножек для ванны (самоклеящихся) входит в поставку, регулируются от 130 - 180 мм. Duo Диаметр: 52 mm Описание: Ванна, Quaryl®
Материал	Quaryl®
tenderspecification	Squaro Edge 12; Ванна; Размер: 1800 x 800 mm; Прямоугольная модель; Duo; Quaryl®; Литраж, включая 1 человека: 180; С удлиненным комплектом слив/перелив (хромированным + белый)., Для ванн в цвете star white (ярко-белый) (96) мы рекомендуем использовать хромированную гарнитуру слива и перелива., Комплект ножек для ванны (самоклеящихся) входит в поставку, регулируются от 130 - 180 мм.; Диаметр: 52 mm; Описание: Ванна, Quaryl®

ЦВЕТА

белый alpin	UBQ180SQE2DV-01	4051202222772
star white	UBQ180SQE2DV-96	4051202222826

ТЕХНИЧЕСКИЕ ЧЕРТЕЖИ
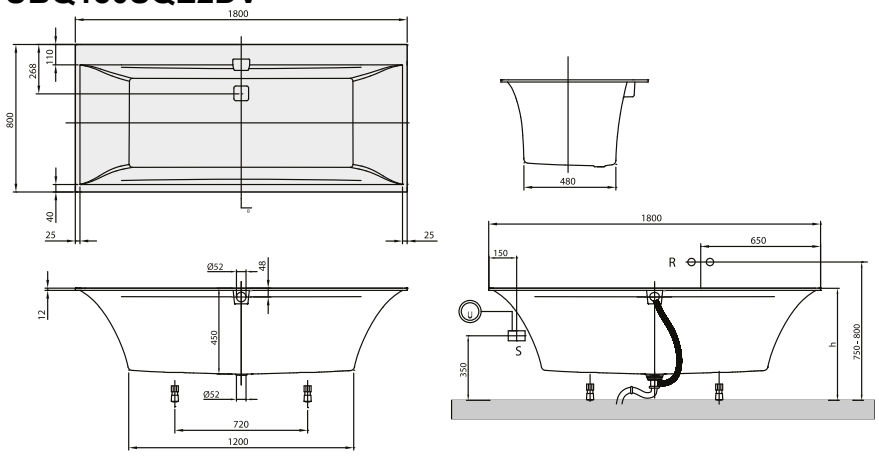
UBQ180SQE2DV