Хозяйственная мойка, 1-чаша

Код товара: ZYK_010B
Цвет: сталь, сатин

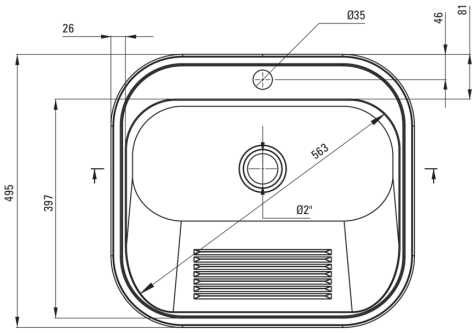

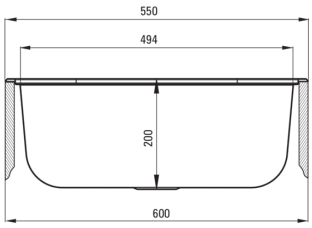

Мойка

Отделка	сталь, сатин
Вид поверхности	сатин, брашированный
Материал	сталь 304
Способ монтажа	висящий/ настенный, впускаемый
Количество чаш	1
Минимальная ширина шкафа [мм]	600
Ширина [мм]	495
Длина [мм]	550
Высота [мм]	220
Глубокость чаши 1 [мм]	220
Вырез в столешнице (впускаемая) - длина [мм]	530
Вырез в столешнице (впускаемая) - ширина [мм]	475
Толщина стали [мм]	0.8
С сифоном	Да
Диаметр слива	2"
Количество готовых отверстий	1

Сифон для раковины

Отделка	сталь
Вид клапана	мануальный
Возможность подключения посудомоечной/стиральной машины	Да

Отличительные черты:

- Мойка с сифоном для подключения к посудомоечной машине
- Специальное средство, безопасное для очищаемых поверхностей